ИНСТРУКЦИЯ ПО УСТАНОВКЕ, ЭКСПЛУАТАЦИИ И ТЕХНИЧЕСКОМУ ОБСЛУЖИВАНИЮ
Перевод оригинала инструкции

Brio 3

Espresso
Instant

Автоматы для продажи напитков т.м. Necta

РУС Русский

ДОК. № **H 259U 00**
ИЗДАНИЕ 1 2005 - 09

Производитель N&W GLOBAL VENDING S.p.A.

Юридический адрес Виа Рома 24
24030 Вальбрембо Бергамо Италия

Телефон: +39 035 606111
Факс: +39 035 606463
www.nwglobalvending.com

Уставный капитал общества 40000000,00 Евро
полностью внесен
Регистрационный номер в Реестре фирм и предприятий
Бергамо и регистрационный номер в бюро учета НДС:
05035600963
Регистрационный номер AEE: IT08020000001054

Идентификационная метка

ДЕКЛАРАЦИЯ СООТВЕТСТВИЯ

DECLARATION OF CONFORMITY

Вальбрембо, 01/04/2005

Настоящим подтверждаем, что оборудование, указанное на табличке с паспортными данными, соответствует законодательным нормам директив 98/37/CE, 89/336/ 73/23 CEE и последующим изменениям и дополнениям.

Declares that the machine described in the identification plate conforms to the legislative directions of the directives: 98/37/CE, 89/336 , 73/23 EEC and further amendments and integrations.

1. В случае неисправностей
   В большинстве случаев любые технические проблемы исправляются с помощью незначительных операций по ремонту. Прежде чем обратиться к производителю, мы рекомендуем внимательно ознакомиться с данным руководством по эксплуатации аппарата.
   В случае серьезного сбоя или неполадки в работе аппарата необходимо обратиться в сервисную службу продавца или связаться с уполномоченным представителем производителя:
   ООО «НВ Глобал Вендинг»
   Олимпийский проспект 29/2, г. Мытищи,
   Московская область, 141006 - Россия
   www.nwglobalvending.com.ru
   Телефон +7 495 9260714
2. При соответствующем уходе и обслуживании аппарата срок службы составляет минимум 7 (семь) лет.
3. Дата изготовления аппарата указана на внутренней наклейке.
4. Условия продажи: ВСЕ новые аппараты, реализуемые на территории Таможенного союза (ЕАС), реализуются ТОЛЬКО авторизованными дилерами или по контракту с ООО "НВ Глобал Вендинг", Россия.
5. Аппарат модели Brio 3 позволяет конечному пользователю аппарата приготовить кофейные напитки из натуральных зерен, напитки из растворимых ингредиентов, а также сочетания кофейных напитков с напитками из растворимых ингредиентов.

АНТОНИО КАВО

ГЕНЕРАЛЬНЫЙ ДИРЕКТОР

IQNet

THE INTERNATIONAL CERTIFICATION NETWORK

CERTIFICATE

IQNet and its partner
CISQ/IMQ-CSQ

hereby certify that the organization

N&W GLOBAL VENDING SPA

VIA ROMA 24 - 24030 VALBREMBO (BG) Italy

VIA DEL CHIOSO ANG. CAPITANI DI MOZZO - 24030 MOZZO (BG) Italy

for the following field of activities

Design, manufacturing and sale of electronical/electromechanical vending machines

Refer to quality manual for details of applications to ISO 9001:2000 requirements

has implemented and maintains a

Quality Management System

which fulfills the requirements of the following standard

ISO 9001:2000

Issued on: 2005 - 07 - 11

Registration Number: IT - 12979

IQNet

Fabio Roversi
President of IQNet

CISQ

Gianrenzo Prati
President of CISQ

IQNet partners*:
AENOR *Spain* AFAQ *France* AIB-Vincotte International *Belgium* ANCE *Mexico* APCER *Portugal* CISQ *Italy* CQC *China* CQM *China* CQS *Czech Republic* DQS *Germany* DS *Denmark* ELOT *Greece* FCAV *Brazil* FONDONORMA *Venezuela* HKQAA *Hong Kong* ICONTEC *Colombia* IMNC *Mexico* IRAM *Argentina* JQA *Japan* KEMA *Netherlands* KFQ *Korea* MSZT *Hungary* Nemko Certification *Norway* NSAI *Ireland* ÖQS *Austria* PCBC *Poland* PSB Certification *Singapore* QMI *Canada* RR *Russia* SAI Global *Australia* SFS *Finland* SII *Israel* SIQ *Slovenia* SQS *Switzerland* SRAC *Romania* TEST St Petersburg *Russia*
IQNet is represented in the USA by the following partners: AFAQ, AIB-Vincotte International, CISQ, DQS, KEMA, NSAI, QMI and SAI Global
*The list of IQNet partners is valid at the time of issue of this certificate. Updated information is available under www.iqnet-certification.com

CSQ
IMQ
www.imq.it

CISQ is a member of
IQNet
www.iqnet-certification.com

IQNet, the association of the world's first class certification bodies, is the largest provider of management System Certification in the world. IQNet is composed of more than 30 bodies and counts over 150 subsidiaries all over the globe.

CERTIFICATO N. / *CERTIFICATE N.* **9191.ZAV2**

SI CERTIFICA CHE IL SISTEMA DI GESTIONE AMBIENTALE DI
WE HEREBY CERTIFY THAT THE ENVIRONMENTAL MANAGEMENT SYSTEMS OPERATED BY

N&W GLOBAL VENDING SPA
VIA ROMA 24 - 24030 VALBREMBO (BG)

SITI
SITES

VIA ROMA 24 - 24030 VALBREMBO (BG)

E' CONFORME ALLA NORMA
IS IN COMPLIANCE WITH THE STANDARD

ISO 14001

PER LE SEGUENTI ATTIVITA'
FOR THE FOLLOWING ACTIVITIES

Progettazione, produzione e vendita di apparecchiature elettromeccaniche/elettroniche per distribuzione automatica e ristorazione
Electronic/electromechanical vending machines

IL PRESENTE CERTIFICATO E' SOGGETTO AL RISPETTO DEL REGOLAMENTO PER LA CERTIFICAZIONE DEI SISTEMI QUALITA' E DI GESTIONE DELLE AZIENDE
THE USE AND THE VALIDITY OF THE CERTIFICATE SHALL SATISFY THE REQUIREMENTS OF THE RULES FOR THE CERTIFICATION OF COMPANY QUALITY AND MANAGEMENT SYSTEMS

PRIMA EMISSIONE	EMISSIONE CORRENTE
FIRST ISSUE	*CURRENT ISSUE*
1997-12-19	2005-07-11

IMQ S.p.A. - VIA QUINTILIANO, 43 - 20138 MILANO

SINCERT

La validità del presente certificato è subordinata a sorveglianza annuale e al riesame completo del Sistema di Gestione Ambientale con periodicità triennale secondo le procedure dell'IMQ
The validity of the certificate is submitted to annual audit and a reassessment of the entire Environmental Management Systems within three years according to IMQ rules

CISQ è la Federazione Italiana di Organismi di Certificazione dei sistemi di gestione aziendale
CISQ is the Italian Federation of management system Certification Bodies

FEDERAZIONE CISQ
www.cisq.com

СОДЕРЖАНИЕ

ВВЕДЕНИЕ 2

ИДЕНТИФИКАЦИЯ ТОРГОВОГО АВТОМАТА 2
УСТРАНЕНИЕ НЕИСПРАВНОСТЕЙ 2
ТРАНСПОРТИРОВКА И ХРАНЕНИЕ 2
РАЗМЕЩЕНИЕ ТОРГОВОГО АВТОМАТА 3
МЕРЫ БЕЗОПАСНОСТИ ПРИ УСТАНОВКЕ 3
МЕРЫ БЕЗОПАСНОСТИ ПРИ ЭКСПЛУАТАЦИИ 3
УТИЛИЗАЦИЯ 3

ТЕХНИЧЕСКИЕ ДАННЫЕ 3

ПОТРЕБЛЯЕМАЯ МОЩНОСТЬ 4
ЗАМОК С ИЗМЕНЯЕМЫМИ КОМБИНАЦИЯМИ 5
АКСЕССУАРЫ 5

ЗАГРУЗКА И ОЧИСТКА 6

ДВЕРНОЙ ВЫКЛЮЧАТЕЛЬ 6
ДЕЗИНФЕКЦИЯ И ОЧИСТКА 6
ИСПОЛЬЗОВАНИЕ ДИСПЕНСЕРОВ 6

ЭЛЕМЕНТЫ УПРАВЛЕНИЯ И ИНФОРМАЦИЯ 7

ЗАГРУЗКА ЧАШЕК 7
ЗАГРУЗКА КОФЕ 8
ЗАГРУЗКА САХАРА И БЫСТРОРАСТВОРИМЫХ ПРОДУКТОВ 8
ОЧИСТКА МИКСЕРОВ И КОНТУРОВ ПРОДУКТОВ 8
ОЧИСТКА РЕЗЕРВУАРА ДЛЯ ВОДЫ 9
ОЧИСТКА ПОДДОНОВ 9
ОЧИСТКА РЫЧАГА ПОДЪЕМА ЧАШЕК 9
ОЧИСТКА ДИСПЕНСЕРА САХАРА 10
ПЕРИОДИЧЕСКАЯ ОЧИСТКА КОФЕЙНОГО УЗЛА 10
ПЕРЕРЫВ В РАБОТЕ 10

УСТАНОВКА 11

ДВЕРНОЙ ВЫКЛЮЧАТЕЛЬ 11
РАСПАКОВКА ТОРГОВОГО АВТОМАТА 11
РАЗМЕЩЕНИЕ ЭТИКЕТОК 12
ПОДКЛЮЧЕНИЕ К ВОДОПРОВОДУ 12
УЗЕЛ СМЯГЧЕНИЯ ВОДЫ 12
ПОДКЛЮЧЕНИЕ К ИСТОЧНИКУ ЭЛЕКТРОПИТАНИЯ 12
МОНТАЖ ПЛАТЕЖНОЙ СИСТЕМЫ 13
ЗАПОЛНЕНИЕ ВОДОПРОВОДНОЙ СИСТЕМЫ 13
УСТАНОВКА В ГРУППЕ С ДРУГИМИ АВТОМАТАМИ 13

ЭКСПЛУАТАЦИЯ 14

ЦИКЛ ВЫДАЧИ КОФЕ 14
ПРОВЕРКА И РЕГУЛИРОВКА НАСТРОЕК АВТОМАТА 14
СТАНДАРТНЫЕ НАСТРОЙКИ 15
РЕГУЛИРОВКА ОБЪЕМА КАМЕРЫ ДЛЯ ЗАВАРИВАНИЯ КОФЕ 15
РЕГУЛИРОВКА КАЧЕСТВА ПОМОЛА 15
РЕГУЛИРОВКА ДОЗИРОВКИ КОФЕ 15
КОНТРОЛЬ ТЕМПЕРАТУРЫ ВОДЫ 15

ПРИМЕЧАНИЯ 16

ВКЛЮЧЕНИЕ 16

РЕЖИМЫ ЭКСПЛУАТАЦИИ 16

РЕЖИМ НОРМАЛЬНОЙ ЭКСПЛУАТАЦИИ 16

ВЫБОР РЕЖИМА 17

МЕНЮ FILLER (ЗАГРУЗКА) 17

СТАТИСТИКА 17
ЦЕНЫ 17
КОНТРОЛЬ ТРУБОК ДЛЯ ВЫДАЧИ СДАЧИ 18
ОТОБРАЖЕНИЕ ТЕМПЕРАТУРЫ 18
ТЕСТИРОВАНИЕ 18
ПРЕДУПРЕЖДЕНИЯ GSM 18
ПЕРЕДАЧА EVADTS 18
МАСКИРОВКА МЕНЮ ЗАГРУЗКИ 18

МЕНЮ TECHNICIAN (СПЕЦИАЛИСТ) 19

НЕИСПРАВНОСТИ 19
ПРОГРАММИРОВАНИЕ ПАРАМЕТРОВ 20
СТАТИСТИКА 26
ТЕСТИРОВАНИЕ 27

ТЕХНИЧЕСКОЕ ОБСЛУЖИВАНИЕ 30

ВВЕДЕНИЕ 30
ЭСПРЕССО 30
ОЧИСТКА ДИСПЕНСЕРА ЧАШЕК 31
ПЕРИОДИЧЕСКАЯ ОЧИСТКА 31

ФУНКЦИИ ПЕЧАТНЫХ ПЛАТ И ИНДИКАТОРЫ 32

ПЛАТА ВКЛЮЧЕНИЯ 32
ПЛАТА КОНТРОЛЯ КЛАВИШ 32
ПЛАТА ЦЕНТРАЛЬНОГО ПРОЦЕССОРА 33
КОНФИГУРАЦИЯ ЭЛЕКТРОННЫХ ПЛАТ 34
ОБНОВЛЕНИЕ ПО 34

ГИДРАВЛИЧЕСКАЯ СИСТЕМА 66

ОБЗОР МЕНЮ 66

СХЕМА ЭЛЕКТРИЧЕСКИХ СОЕДИНЕНИЙ 66

© by N&W GLOBAL VENDING S.p.A.

ВВЕДЕНИЕ

Техническая документация является неотъемлемой частью комплекта торгового автомата, и должна всегда находиться при нем в случае перевозки, передачи другому лицу для консультации.

Перед установкой и использованием автомата внимательно прочтите и изучите документацию, так как она содержит важную информацию о технике безопасности во время установки, инструкции по эксплуатации и техническому обслуживанию.

ИНСТРУКЦИЯ СОСТОИТ ИЗ ТРЕХ РАЗДЕЛОВ.
В **первом** разделе описаны обычные операции по наполнению и очистке, которые могут быть выполнены в отсеках автомата, куда можно получить доступ при помощи обычного дверного ключа без использования специальных инструментов.
Второй раздел содержит информацию о правильной установке автомата и рекомендации по его оптимальному использованию.
В **третьем** разделе описаны операции по техобслуживанию, требующие использования специальных инструментов для доступа в потенциально опасные отсеки.

Операции, описанные во втором и третьем разделах, должны выполняться специалистами, имеющими специальные знания функциональных возможностей автомата с точки зрения электрической безопасности и правил охраны труда.

ИДЕНТИФИКАЦИЯ ТОРГОВОГО АВТОМАТА И ЕГО ХАРАКТЕРИСТИКИ.

Каждое изделие имеет уникальный серийный номер, указанный на специальной табличке, которая расположена внутри шкафа справа.
Эта табличка признается производителем как единственный способ идентификации аппарата и содержит все данные, наглядно и надежно отображающие технические характеристики автомата, предоставляемые производителем. Кроме того, табличка необходима для правильного подбора запасных частей.

УСТРАНЕНИЕ НЕИСПРАВНОСТЕЙ

В большинстве случаев технические проблемы можно решить путем незначительного вмешательства, поэтому мы советуем внимательно прочитать это руководство перед тем, как связываться с производителем.
В случае отклонений или сбоя в работе, не поддающихся решению, пожалуйста, обращайтесь к производителю:

N&W GLOBAL VENDING S. p. A.
Виа Рома 24
24030 Вальбрембо
Италия — Тел. +39 035606111

или к уполномоченному представителю производителя:

ООО "НВ Глобал Вендинг"
Олимпийский проспект 29/2, г. Мытищи
Московская область, 141006 - Россия
www.nwglobalvending.com.ru
Тел.: + 7 495 926 07 14

ТРАНСПОРТИРОВКА И ХРАНЕНИЕ

Чтобы предотвратить повреждение автомата, при погрузке и выгрузке торгового автомата необходимо предпринимать особые меры предосторожности. Для подъема автомата можно использовать ручной или механический вилочный погрузчик; вилы подъемника должны заводиться под аппарат с той стороны, которая указана символом на картонной упаковке.

Запрещается:
- переворачивать автомат;
- перетаскивать его с помощью веревок или аналогичных приспособлений;
- поднимать торговый автомат за его боковые стороны;
- поднимать автомат с помощью канатов или веревок;
- трясти автомат и (или) упаковку.

Автомат следует хранить в сухом помещении с температурой от 0°C до 40°C. Не допускается установка автоматов друг на друга; автомат всегда должен стоять вертикально, как указано стрелками на упаковке.

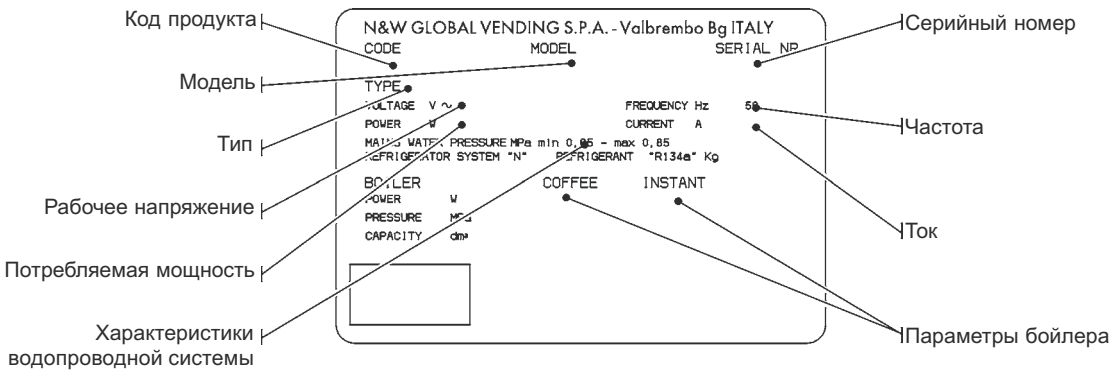

Рис. 1

РАЗМЕЩЕНИЕ ТОРГОВОГО АВТОМАТА

Торговый автомат не предназначен для установки на открытом воздухе. Он должен устанавливаться в сухом помещении с температурой от 2°C до 32°C; запрещается установка автомата в местах, где для мытья применяется струя воды (например, на больших кухнях).
Автомат следует устанавливать рядом со стеной, оставив 4 см от задней панели для постоянной вентиляции.
Запрещено накрывать автомат тканью и аналогичными материалами.
Максимально допустимый наклон автомата при установке 2°.
Необходимое положение обеспечивается с помощью регулируемых опор.

Важно!

Доступ внутрь автомата для технического обслуживания и/или ремонта осуществляется через заднюю панель. Автомат необходимо повернуть, чтобы снять заднюю панель.

Установка на подставку
Автомат можно установить на стол или другую подходящую подставку (рекомендуемая высота 800). Если возможно, рекомендуется использовать специальный шкаф, чтобы закрыть поддон, оборудование для водоснабжения, платежную систему и смягчитель воды в случае очень жесткой воды.

МЕРЫ БЕЗОПАСНОСТИ ПРИ УСТАНОВКЕ

Установку и последующее техническое обслуживание автомата может выполнять только квалифицированный персонал, прошедший обучение правильному использованию автомата в соответствии с действующими стандартами.
Автомат продается без платежной системы. Установщик платежной системы несет полную ответственность за любой ущерб, возникший в результате неправильной установки.
Квалифицированный персонал должен проверять работоспособность и соответствие автомата стандартам не реже одного раза в год.
Все упаковочные материалы подлежат утилизации безопасным для окружающей среды способом.

МЕРЫ БЕЗОПАСНОСТИ ПРИ ЭКСПЛУАТАЦИИ

Необходимо предпринять следующие меры для защиты окружающей среды:
- используйте только биоразлагаемые продукты для очистки автомата;
- утилизируйте контейнеры для продуктов, используемые для загрузки и очистки автомата надлежащим способом;
- отключайте питание автомата, когда он не используется, для экономии электроэнергии.

УТИЛИЗАЦИЯ

Символ означает, что автомат нельзя утилизировать как обычный мусор. Его следует утилизировать в соответствии с положениями Европейской директивы 2002/96/CE (Утилизация отходов производства электрического и электронного оборудования) и действующим местным законодательством, чтобы предотвратить возможное неблагоприятное влияние на окружающую среду и здоровье человека.
По вопросам правильной утилизации автомата обращайтесь к дилеру, у которого вы приобрели автомат, или в нашу службу послепродажного обслуживания.

ТЕХНИЧЕСКИЕ ХАРАКТЕРИСТИКИ.

Высота	760 мм
Общая высота с поднятой верхней панелью	1030 мм
Ширина	540 мм
Глубина	585 мм
Общая глубина с открытой дверью	1000 мм
Вес	65 кг

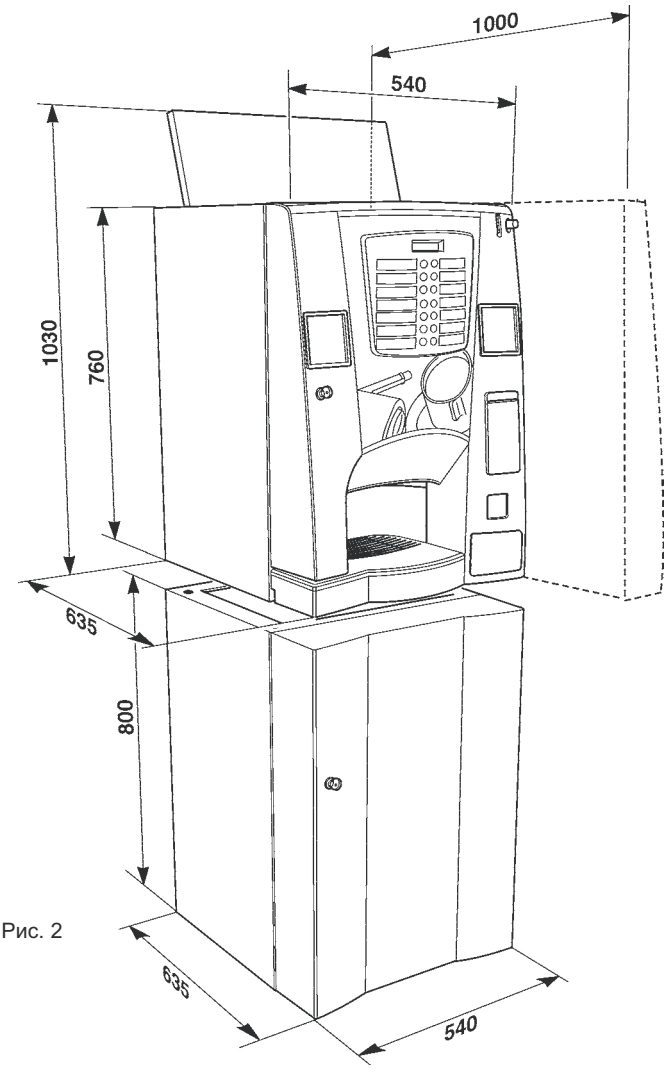

Рис. 2

© by N&W GLOBAL VENDING S.p.A.

Напряжение источника питания: 230 В~
Частота источника питания: 50 Гц
Установленная мощность: 1300 Вт

ДИСПЕНСЕР ЧАШЕК

Подходит для чашек с диаметром ободка 73-74 мм, вместимость около 300 чашек.

ПЛАТЕЖНАЯ СИСТЕМА

Электрически автомат предварительно сконфигурирован для систем с использованием протоколов Executive, MDB или BDV и для сборки с валидаторами 24 В постоянного тока

Имеющееся пространство модуля может не только вмещать монетоприемник, но и другие широко распространенные платежные системы (устанавливаемые дополнительно).

ЦЕНЫ

Вы можете установить различные программируемые цены для каждой позиции выбора. Установление одной цены на все позиции доступно в стандартной настройке.

МОНЕТОПРИЕМНИК

Изготовлен из пластмассы. Дополнительно могут поставляться крышки и замки.

Подача воды

Подача воды осуществляется из водопроводной сети, давление воды должно быть в диапазоне от 0,05 до 0,85 МПа (0,5 – 8,5 бар). ПО автомата может управлять подачей воды из внутреннего резервуара (дополнительный комплект).

РЕГУЛИРУЕМЫЕ ОПЦИИ

Эспрессо: Качество помола, дозирование кофе и воды по объему

Растворимые напитки: Время приготовления кофе, дозирование быстрорастворимых продуктов и воды.

Температура

Предусмотрена возможность регулировки с использованием программного обеспечения.

КОНТРОЛЬНЫЕ ИНДИКАТОРЫ

- наличие чашек
- наличие воды
- наличие кофе
- положение кофейного модуля
- контейнер для сбора жидких отходов пуст
- достигнута рабочая температура
- положение подвижных наливных трубок.

УСТРОЙСТВА БЕЗОПАСНОСТИ

- дверной выключатель
- термостат безопасности бойлера с возможностью сброса вручную
- термостат для защиты бойлера для растворимых напитков от перегревания
- воздушный выключатель
- электромагнитный клапан системы защиты от перелива
- поплавковый датчик для полного контейнера для сбора жидких отходов
- датчик бойлера для контроля короткого замыкания/сбоя в работе
- Защита с временным интервалом для:
  - Насосов
  - Редуктора кофейного модуля
  - Розлива кофе
  - Кофемолки
  - Привода рычага сдвига чашки
- Защита от перегрева для:
  - Насосов для ингредиентов
  - Привода кофейного модуля
  - Магнита отпуска чашек
  - Насоса
  - Мотора взбивалок
  - Мотора кофемолки
- Защита посредством плавких предохранителей для:
  - основных электрических цепей и трансформатора (первичного и вторичного) поддержки платы и монетоприемника.

ЕМКОСТЬ КОНТЕЙНЕРОВ

- Кофейные зерна 1,8 кг
- Быстрорастворимый кофе 1,2 кг
- Шоколад 1,5 кг
- Молоко 0,8 кг
- Быстрозавариваемый чай 2,0 кг
- Палочки для перемешивания 255
- Чашки 300

ПОТРЕБЛЕНИЕ ЭЛЕКТРОЭНЕРГИИ

Потребление электроэнергии автоматом зависит от множества факторов, таких как температурный режим и вентиляция в помещении, где установлен автомат, температура поступающей воды, температура в бойлере и др.

При температуре в комнате 22°C были измерены следующие величины потребления электроэнергии:

Количество напитков для 30 выборов	0.864 л
Средняя температура напитка	80.1°
Потребление мощности	
Для достижения рабочей температуры	33.78 Вт
24 ч в режиме ожидания	1528.51 Вт
300 выборов за час	166.84 Вт

Значения потребления электроэнергии, рассчитанные на основании средних значений, должны рассматриваться как ориентировочные.

© by N&W GLOBAL VENDING S.p.A.

ЗАМОК С ИЗМЕНЯЕМЫМИ КОМБИНАЦИЯМИ

Некоторые модели автомата оснащены замком, в котором используются различные комбинации.
Замок снабжен двумя ключами серебристого цвета, применяемыми для обычного открывания и закрывания.
Замок можно настраивать с помощью набора, доступного в качестве аксессуара, который позволяет изменять комбинацию замка.
В набор входят сменный ключ (черный) для текущей комбинации замка, а также сменный (золотистый) и используемый (серебристый) ключи для новой комбинации.
Наборы сменных и используемых ключей с другими комбинациями могут быть поставлены по запросу.
Дополнительные наборы используемых ключей (серебристых) можно получить по запросу с указанием комбинации, выбитой на ключах. Обычно применяется только «используемый» ключ, а ключи со сменной комбинацией (золотистые) могут храниться как запасные.

Не следует пользоваться сменным ключом при обычном открывании, поскольку он может повредить замок.
Чтобы изменить комбинацию, выполните следующие действия:

- откройте дверь аппарата, чтобы не вызвать вращения;
- впрысните смазку внутрь замка;
- вставьте текущий сменный ключ (черный) и поверните так, чтобы изменилось его положение (контрольная риска на 120°);
- вытащите текущий сменный ключ и вставьте новый (золотистый);
- поверните в закрытое положение (0) и вытащите сменный ключ.

Теперь замок имеет новую комбинацию.
Для новой комбинации старые ключи использоваться не могут.

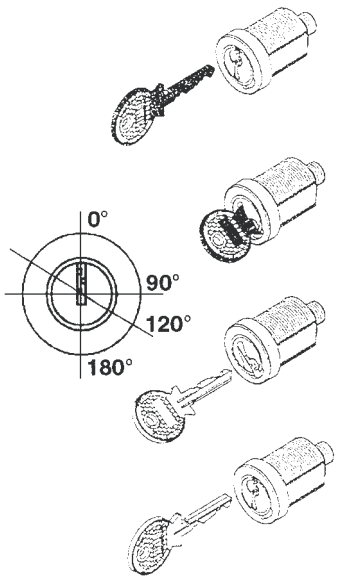

Рис. 3

ПРИНАДЛЕЖНОСТИ

На автомате можно установить разнообразные аксессуары, которые позволяют изменять его рабочие характеристики: Установочные комплекты поставляются с инструкциями по установке и проверке автомата, которые необходимо строго соблюдать, чтобы обеспечить его безопасность.
Установка и последующие испытательные процедуры должны производиться только квалифицированным персоналом, имеющим определенные знания о работе автомата с точки зрения электрической безопасности и охраны здоровья.
Автомат не подходит для установки вне помещения. Его следует устанавливать в сухом помещении с температурой от 2 C до 32 C, где для очистки не используется струя воды (например, в больших кухнях и т.д.)

© by N&W GLOBAL VENDING S.p.A.

Глава 1
ЗАГРУЗКА И ОЧИСТКА

ДВЕРНОЙ ВЫКЛЮЧАТЕЛЬ

При открытии двери специальный выключатель отключает напряжение с электрооборудования автомата, чтобы пользователь мог выполнить далее указанные процедуры загрузки и очистки в условиях полной безопасности.
Все действия, при которых аппарат должен находиться под напряжением с открытой дверью, должны выполняться ИСКЛЮЧИТЕЛЬНО специально обученным квалифицированным персоналом, ознакомленных о возможных рисках в этих условиях.

ДЕЗИНФЕКЦИЯ И ЧИСТКА

Оператор торгового автомата несет ответственность за гигиеническое состояние компонентов и материалов, входящих в контакт с пищевыми продуктами в соответствии с действующими санитарными нормами и предписаниями. Следовательно, он должен обеспечивать на постоянной основе уход за автоматом и его очистку во избежание накопления бактерий.
Во время установки необходимо произвести полную дезинфекцию трубопроводов подачи воды и всех компонентов автомата, входящих в контакт с пищевыми продуктами для гарантированного уничтожения микроорганизмов, которые могли образоваться на компонентах автомата за время хранения.
Рекомендуется провести также дезинфекцию поверхностей, не входящих в прямой контакт с пищевыми продуктами.
Использование коррозийных моющих средств может привести к повреждению некоторых компонентов автомата.
Производитель не несет ответственности за любые повреждения, появившиеся в результате несоблюдения требований по использованию моющих средств, т.е. применения едких моющих средств или токсичных химических реактивов.
Никогда не забывайте выключать автомат перед проведением процедур по уходу и обслуживанию, которые требуют демонтажа каких-либо компонентов. отключите электроэнергию»).

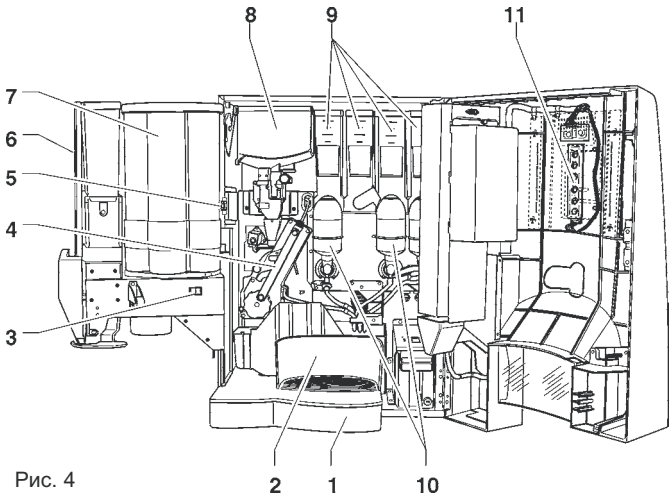

Рис. 4

1 - Контейнер для сбора отходов эспрессо
2 - Отделение выдачи
3 - Переключатель для опускания чашек
4 - Кофеварочный модуль
5 - Дверной выключатель
6 - Стекер палочек для перемешивания
7 - Стекер чашек
8 - Контейнер для кофе
9 - Контейнер с растворимыми продуктами
10 - Миксеры для растворимых продуктов
11 - Кнопки для обслуживания

ИСПОЛЬЗОВАНИЕ ДИСПЕНСЕРОВ ГОРЯЧИХ НАПИТКОВ В ОТКРЫТЫХ ЕМКОСТЯХ

(Пластиковые чашки, керамические чашки, кружки и т.д.)

Диспенсеры напитков в открытых емкостях могут использоваться для продажи и налива напитков, полученных в результате:
- заваривания продуктов, например, кофе или чая;
- восстановления растворимых лиофилизированных продуктов.

Эти продукты должны быть заявлены производителем как "подходящие для автоматического отпуска в открытые емкости".
Продукты быстрого приготовления должны употребляться немедленно. Ни при каких обстоятельствах не допускается их сохранение/упаковывание для более позднего употребления.
Любое другое использование, кроме немедленного употребления, будет расцениваться как ненадлежащее и, следовательно, потенциально опасное.

© by N&W GLOBAL VENDING S.p.A.

ЭЛЕМЕНТЫ УПРАВЛЕНИЯ И ИНФОРМАЦИЯ

Элементы управления и информационные сообщения и указатели для пользователя размещаются на наружной стороне двери (смотри Рис. 5).
При установке автомата необходимо вставить ярлыки с указанием меню выбора и инструкций, поставляемые вместе с автоматом.

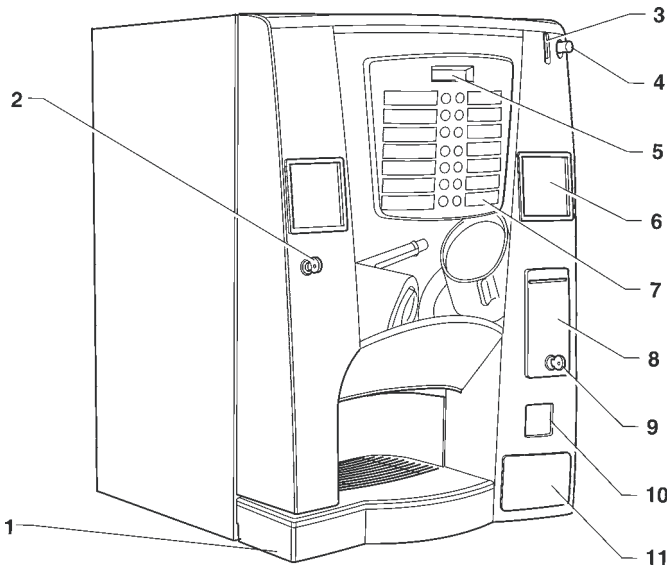

Рис. 5

1 - Поддон для жидких отходов
2 - Замок
3 - Монетоприемник
4 - Кнопка возврата монет
5 - Буквенно-цифровой дисплей
6 - Место для ярлыков с инструкциями
7 - Меню выбора
8 - Место для переднего валидатора или ярлыков
9 - Ключ для бесплатной продажи / загрузки чашек
10 - Отсек для возврата монет
11 - Место для платежных систем или ярлыков

Клавиша для программирования, необходимая для доступа к функциям автомата, и кнопки обслуживания находятся внутри автомата справа от отсека для монетоприемника.

УРОВЕНЬ ШУМА

Уровень постоянного, среднего, эквивалентного звукового давления ниже 70 дБ.

ЗАГРУЗКА ЧАШЕК

При первой загрузке чашек (т.е., когда диспенсер чашек полностью пуст) выполните следующие действия:

- отключите электропитание автомата;
- поверните полку, чтобы она вышла наружу, преодолевая сопротивление защитного магнита;
- снимите крышку с контейнера с чашками;
- заполните стойки чашками, за исключением той, которая открывается для выдачи;
- включите автомат и полная стойка автоматически окажется над местом для выдачи;
- заполните пустую стойку;
- отпустите одну или несколько чашек при помощи специальной кнопки и установите крышку на место.

Полка для диспенсера чашек имеет двойное крепление, которое обеспечивает удобный доступ к диспенсеру чашек, особенно когда автомат стоит в ряду с другими автоматами.

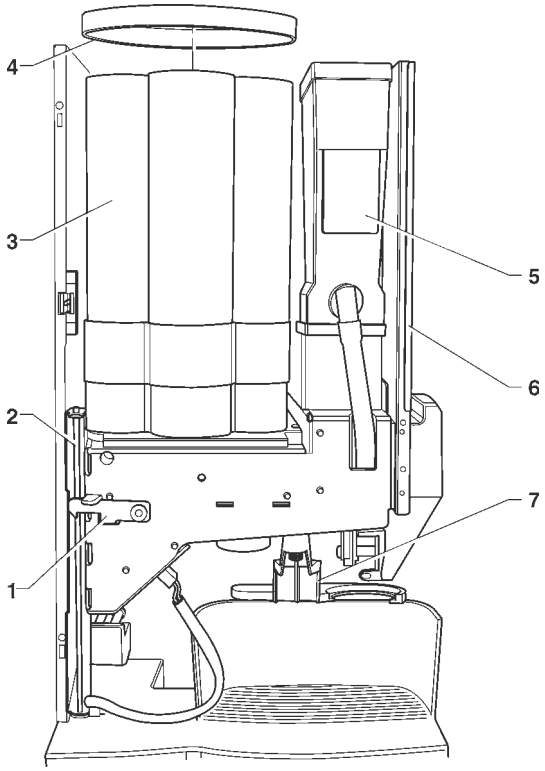

Рис. 6

1 – Рычаг опускания полки
2 – Шарнир полки
3 – Стекер чашек
4 – Крышка
5 – Контейнер для сахара
6 – Стекер для палочек для перемешивания
7 – Рычаг подъема чашек

© by N&W GLOBAL VENDING S.p.A.

ЗАГРУЗКА КОФЕ

Поднимите крышку и заполните контейнер кофе. Следите за тем, чтобы заслонка была полностью открыта (смотри Рис. 7).

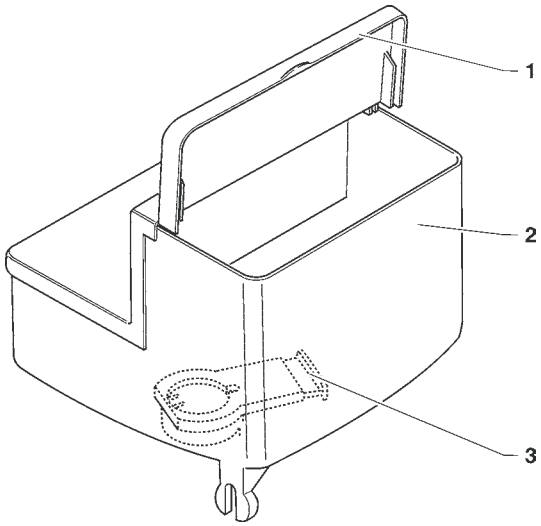

Рис. 7

1 - Крышка
2 - Контейнер для кофе
3 - Заслонка

ЗАГРУЗКА САХАРА И БЫСТРОРАСТВОРИМЫХ ПРОДУКТОВ

На каждом контейнере имеется наклейка с указанием продукта, для которого предназначен контейнер. После того, как крышка поднята, засыпьте в каждый контейнер соответствующий продукт, который будет отпускаться из этого контейнера. При засыпке следите, чтобы не было сдавливания и чтобы в продукте не образовывались комки.

ЧИСТКА МИКСЕРА И ЛИНИИ ПОДАЧИ

Для гарантии гигиены подаваемых продуктов необходимо при установке аппарата, а также минимум раз в неделю, или при постоянной эксплуатации аппарата и при некачественной воде на входе гораздо чаще, аккуратно выполнять процедуры дезинфекции миксера и каналов подачи растворимых напитков.

Необходимо чистить следующие компоненты:

- Раструб для подачи порошка в миксер, миксер и канал выдачи растворимого напитка;
- Трубы и насадки выдачи;
- Желоб для сахара;
- Отсек выдачи.
- Снять из миксера раструбы для порошка, воронки для подачи воды, устройства подачи, воронки для порошка и вентиляторы миксеров (смотри Рис. 8);

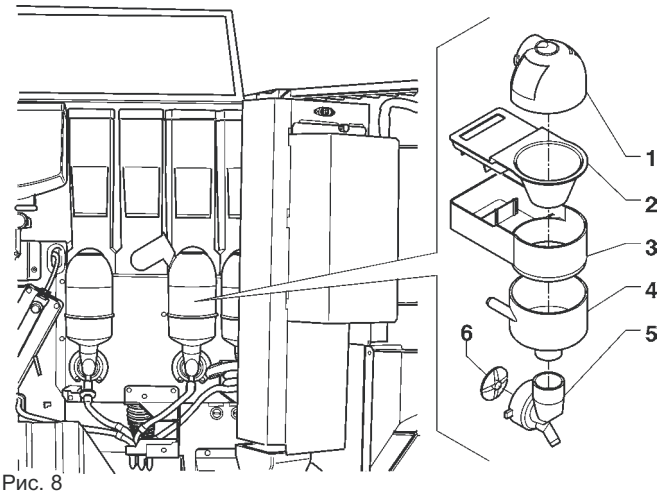

Рис. 8

1 - Раструб для подачи порошка
2 - Желоб для порошка
3 - Отсек для порошка
4 - Канал для воды
5 - Устройство подачи для миксера
6 - Лопасти миксера

- Чтобы разобрать лопастное колесо, слегка надавите на центр для их высвобождения;

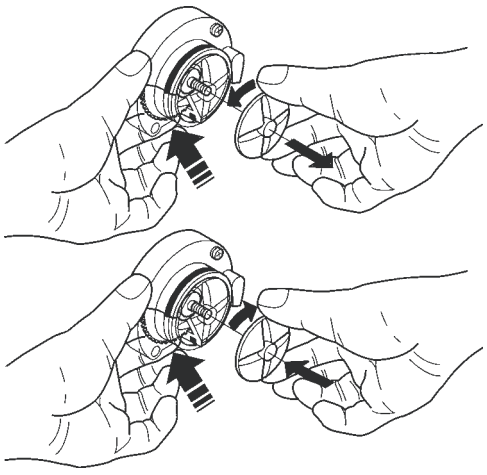

Рис. 9

- Вымойте все компоненты с использованием дезинфицирующих средств (соблюдайте дозировки, рекомендованные производителями). Убедитесь, что все видимые загрязнения и пленки механически удалены. Если необходимо, используйте для чистки щетки и ершики.

© by N&W GLOBAL VENDING S.p.A.

Порядок проведения дезинфекции при помощи дезинфицирующих средств:
- Погрузите все компоненты в контейнер с заранее подготовленным раствором дезинфицирующего средства на 20 минут;
- Установите на место контейнеры для сбора и воронки для воды;
- Установите на место емкости для хранения сыпучих продуктов и раструбы для подачи порошка после тщательного споласкивания и вытирания насухо.

После обратной сборки всех компонентов выполните следующие действия:
- Перейдите в режим "Filler" («Загрузка»), чтобы промыть миксер (см. соответствующий раздел) и добавьте несколько капель дезинфицирующего раствора в различные воронки.
- После проведения дезинфекции обильно сполосните все компоненты для полного удаления всех остатков использовавшегося раствора.

ОЧИСТКА КОНТЕЙНЕРА ДЛЯ ВОДЫ

(Дополнительно)
В автоматах, оборудованных контейнером для воды, необходимо, как минимум, один раз в неделю проводить санитарную обработку такого контейнера, используя чистящие средства, которые применяются для чистки миксеров.

ОЧИСТКА ПОДДОНОВ ДЛЯ СБОРА ЖИДКИХ ОТХОДОВ

Поддоны для отходов и отделение выдачи легко извлекаются для опустошения и очистки.
Поддон для отходов кофе можно извлечь только при открытой дверце. Отделение выдачи можно извлечь, когда дверца закрыта.
Чтобы извлечь поддон отделения выдачи, слегка его поднимите и толкните вперед по направлению к передней части автомата, перемещайте его направо, чтобы его хвостовая часть вышла из зоны дверцы.

Рис. 10

1 – Поддон для жидких отходов
2 – Отверстия
3 – Вставки, препятствующие извлечению
4 – Поддон для отходов кофе
5 – Переключатель определения поддона
6 – Хвостовая часть поддона

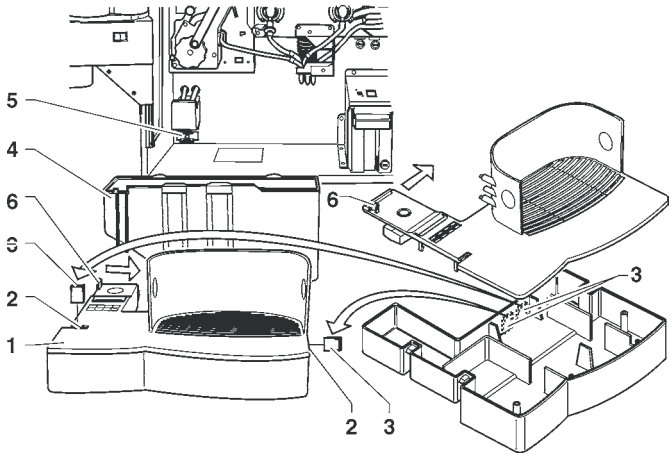

Вставки, расположенные внутри поддона отделения выдачи, не дают извлечь поддон, когда дверца закрыта. В целях безопасности при извлечении поддонов специальные выключатели отключают питание автомата и дают сигнал об отсутствии поддона на ПО управления.

ОЧИСТКА РЫЧАГА ДЛЯ ПОДЪЕМА ЧАШКИ

Рычаг для подъема чашки следует регулярно чистить. Для этого его следует извлечь из автомата. Для извлечения рычага полностью отверните крепежную гайку с накаткой (смотри Рис. 11).
При установке рычага назад убедитесь, что прокладочная шайба установлена правильно.

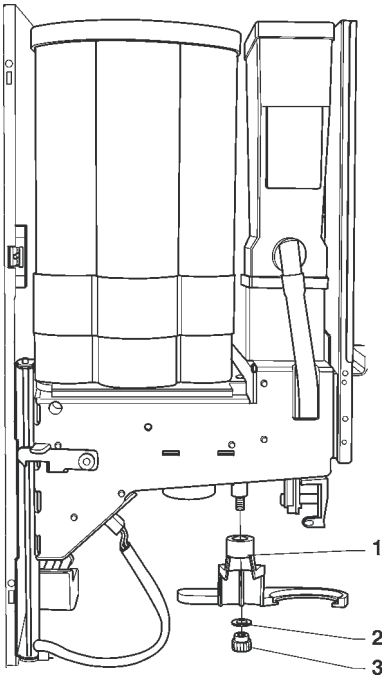

Рис. 11

1 – Рычаг для подъема чашки
2 – Прокладочная шайба
3 – Крепежная гайка с накаткой

ОЧИСТКА ДИСПЕНСЕРА САХАРА

Очистку диспенсера сахара рекомендовано выполнять горячей водой через регулярные промежутки времени на моделях, в которых сахар направляется непосредственно в чашку (смотри Рис. 12). Эта операция осуществляется следующим образом:

- ослабьте возвратную пружину;
- поднимите гибкий рычаг, чтобы освободить штифт
- извлеките штифт и дозирующий патрубок;
- тщательно промойте и высушите их;
- после очистки установите все части в обратном порядке.

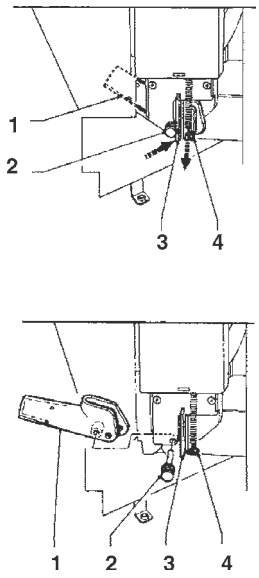

Рис. 12

1 - Желоб для дозировки сахара
2 - Штифт
3 - Гибкий рычаг
4 - Возвратная пружина

ПЕРИОДИЧЕСКАЯ ОЧИСТКА КОФЕЙНОГО МОДУЛЯ

Каждый раз при загрузке кофе или, как минимум, один раз в неделю необходимо убирать остатки сыпучих продуктов с наружных деталей кофейного модуля, в частности, из желоба для кофе.

ПЕРЕРЫВ В ЭКСПЛУАТАЦИИ АВТОМАТА

Если предполагается, что автомат не будет использоваться в течение продолжительного времени, превосходящего срок годности загруженных продуктов, необходимо выполнить следующие действия:
- полностью освободить контейнеры и тщательно вымыть их с использованием дезинфицирующих средств, использующихся при мытье миксеров.
- полностью освободить кофемолки-дозаторы, разливая кофе до тех пор, пока не появится предупреждение о том, что автомат пуст.
- полностью слить воду из бойлера и воздушного выключателя, ослабив хомут на специальном шланге.

© by N&W GLOBAL VENDING S.p.A.

Глава 2
УСТАНОВКА

Установка автомата и операции последующего обслуживания автомата **под напряжением** должны выполняться только квалифицированным персоналом, обученным правильному обращению с автоматом и осведомленным о возможных опасных ситуациях, которые могут возникнуть в условиях такой работы.
Для подачи питания в систему при открытой дверце, просто вставьте специальный ключ в паз (смотри Рис.13).
Дверцу можно закрыть только после извлечения желтого ключа из дверного выключателя и опускания верхней панели автомата.
Автомат должен устанавливаться в сухом помещении с температурой от 2°C до 32°C.
Во время установки необходимо выполнить полную дезинфекцию контуров подачи воды и частей, соприкасающихся с продуктами питания, для устранений колоний бактерий, возникших во время хранения.

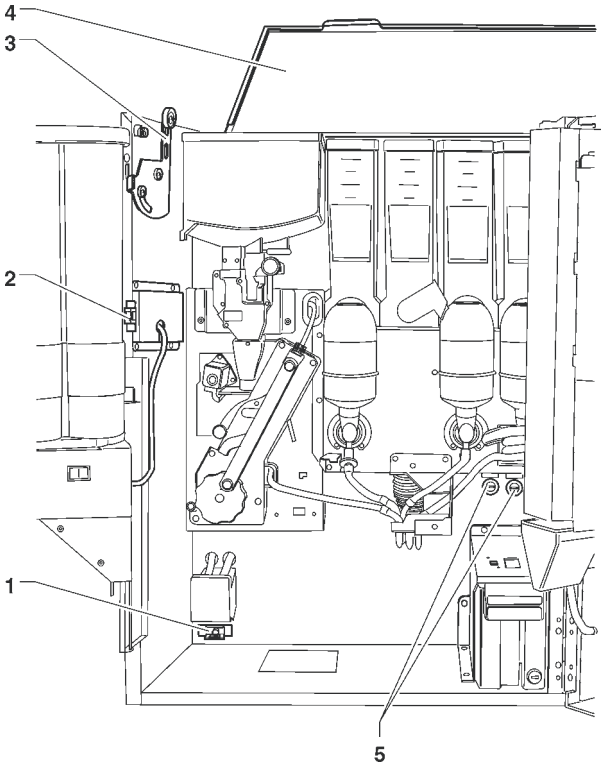

Рис. 13

1 – Переключатель определения поддона
2 – Дверной выключатель
3 – Устройство контроля закрытия верхней панели
4 – Подъемная верхняя панель
5 – Предохранители ввода

ДВЕРНОЙ ВЫКЛЮЧАТЕЛЬ

Каждый раз, когда дверь автомата открывается, специальный микровыключатель прерывает подачу электропитания на электрическую часть оборудования.
Для подачи питания в систему при открытой дверце, просто вставьте специальный ключ в паз (смотри Рис.13).
Когда дверь открыта, доступ к частям, находящимся под напряжением, закрыт. Внутри автомата под напряжением остаются только части, защищенные крышками и снабженные предупреждающим сообщением: "перед съемом крышки отключите напряжение".
Перед снятием этих крышек необходимо вытащить вилку сетевого шнура из розетки электрораспределительной сети.
Дверцу можно закрыть только после извлечения желтого ключа из дверного выключателя и опускания верхней панели автомата, необходимого для срабатывания устройства контроля закрытия верхней панели.

РАСПАКОВЫВАНИЕ ТОРГОВОГО АВТОМАТА

После извлечения автомата из упаковочной тары убедитесь, что его компоненты не повреждены.
В случае сомнений не используйте оборудование.
Упаковочные материалы (пластиковые пакеты, полистирольная пена, гвозди и др.) не должны находиться в местах, доступных для детей, поскольку они являются источником потенциальной опасности.
Упаковочные материалы должны утилизироваться в специально отведенных для этой цели местах, материалы, подлежащие вторичной переработке, должны передаваться в распоряжение соответствующих специализированных служб и компаний.
Важно!
Автомат должен устанавливаться таким образом, чтобы угол его наклона составлял не более 2°. При необходимости отрегулируйте положение автомата, используя регулируемые по высоте ножки, входящие в комплект поставки автомата (смотри Рис. 14).

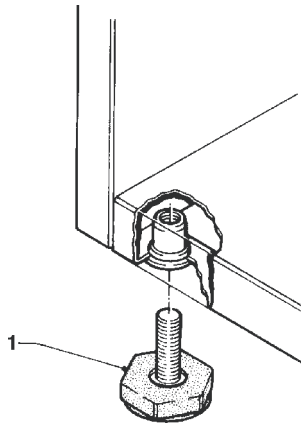

Рис. 14

1 - Регулируемая ножка

© by N&W GLOBAL VENDING S.p.A.

ВСТАВКА ЭТИКЕТОК ДЛЯ ПРОДУКТОВ

Отверните крепежные винты и снимите крышку.
Этикетку необходимо вставить в специальные кармашки (смотри Рис. 15).
В зависимости от модели некоторые кнопки не могут использоваться (смотри таблицу выбора дозировки).
Автомат поставляется вместе с самоклеющимися этикетками, прикрепляемыми к контейнерам для продуктов в соответствии со схемой (смотри таблицу дозировки выбираемых продуктов).

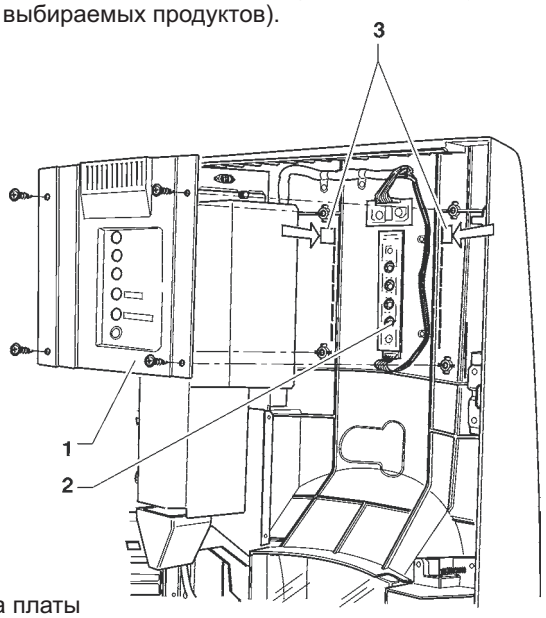

Рис. 15

1 - Крышка платы
2 - Клавиша доступа к программированию
3 - Крышка платы

ПОДКЛЮЧЕНИЕ К ВОДОПРОВОДНОЙ СЕТИ

Торговый автомат должен подключаться к водопроводным сетям с питьевой водой в соответствии с предписаниями, действующими в стране, где осуществляется установка оборудования.
Давление в водопроводной сети, к которой подключается автомат, должно находиться в диапазоне от 0,05 до 0,85 МПа (0,5 – 8,5 бар).
Подождите, пока вода, вытекающая из водопроводной системы, не будет полностью прозрачной, без остаточных следов загрязнений.
Выполняйте подключения к водопроводной сети с использованием соединения дюйма электромагнитного клапана впуска воды при помощи трубы, способной выдержать давление в водопроводной сети (т.е. с минимальным внутренним диаметром 6 мм) и соответствующий тип пищевых продуктов.

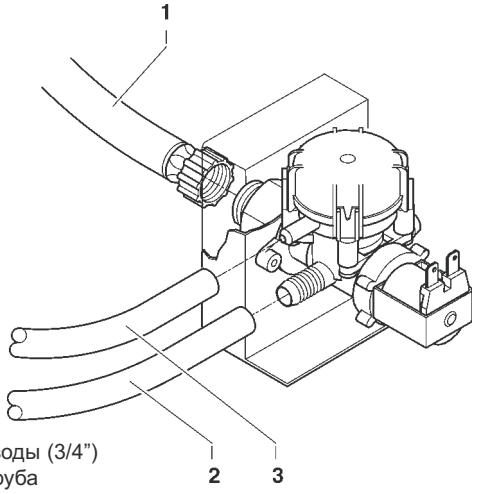

Рис. 16

1 - Труба подачи воды (3/4")
2 - Подводящая труба
3 - Переливная труба

Рекомендуется устанавливать кран перекрытия водопроводной сети за пределами автомата, в положении, где к нему обеспечен свободный беспрепятственный доступ.

УСТРОЙСТВО ЗАЩИТЫ ОТ ПЕРЕЛИВА

Входной электромагнитный клапан подачи воды (смотри Рис. 16) оснащен устройством защиты от перелива воды, которое может механически блокировать подачу воды в результате сбоя в работе электромагнитного клапана или устройства регулирования уровня воды в бойлере. Чтобы восстановить нормальную штатную работу автомата, выполните следующие действия:
- выключите автомат;
- вылейте воду из труб устройства защиты от перелива;
- закройте кран подачи воды из водопроводной системы, установленный за пределами автомата;
- ослабьте крепление, предназначенное для крепежа к трубке подачи воды электромагнитного клапана для сброса остаточного давления, и завинтите крепление снова (смотри Рис. 16);
- откройте кран подачи воды и включите автомат в сеть.

СМЯГЧИТЕЛЬ

При продаже смягчитель не входит в комплект поставки автомата. Если вода в водопроводе очень жесткая, вы можете использовать смягчитель. Смягчители поставляются как опциональные компоненты и должны подвергаться регулярной регенерации в соответствии с рекомендациями производителя.

ПОДКЛЮЧЕНИЕ К ИСТОЧНИКУ ЭЛЕКТРОПИТАНИЯ

Торговый автомат предназначен для эксплуатации под однофазным напряжением 230 В с использованием предохранителей 15 А.
Перед подключением необходимо убедиться в соответствии номинальных значений характеристикам электрической сети, а именно:
- значение сетевого напряжения должно находиться в диапазоне, рекомендуемом для точек подключения.
- Главный сетевой выключатель должен использоваться в соответствии с действующими правилами монтажа. Он должен находиться в доступном месте и быть рассчитан на допустимую пиковую нагрузку и, в то же время, обеспечивать необходимое полное отключение от сети при условии наличия категории перенапряжения III, а также должен защищать контуры от замыкания на землю, перегрузки и коротких замыканий.

Выключатель, розетка и вилка должны находиться в легко доступном месте.
Электробезопасность автомата обеспечивается только в случае его правильного заземления в соответствии с действующими стандартами техники безопасности.
Эти основные требования техники безопасности обязательны для выполнения; в случае сомнений систему следует тщательно проверить с привлечением квалифицированных специалистов.

© by N&W GLOBAL VENDING S.p.A.

Электрический кабель должен иметь неразборную вилку. Любая замена должна осуществляться только квалифицированным персоналом с использованием исключительно кабелей типа HO5 RN-F, HO5 V V-F или H07 RN-F с сечением 3x1 – 1,5 мм2.

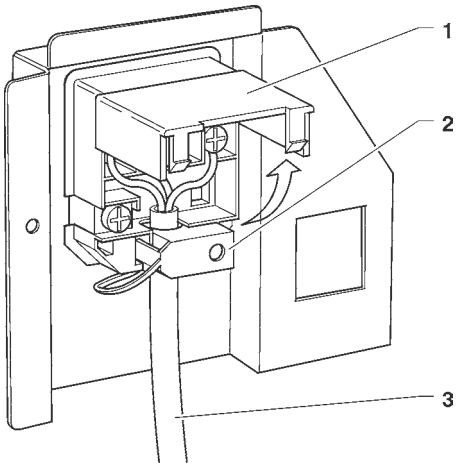

Рис. 17

1 - Подъемная крышка
2 - Кабельный зажим
3 - Силовой кабель

Запрещается использовать для подключения адаптеры, розетки с несколькими гнездами и (или) удлинители.

ПРОИЗВОДИТЕЛЬ НЕ НЕСЕТ ОТВЕТСТВЕННОСТИ ЗА ЛЮБЫЕ ПОВРЕЖДЕНИЯ, ПРОИЗОШЕДШИЕ ПО ПРИЧИНЕ НЕСОБЛЮДЕНИЯ ИЗЛОЖЕННЫХ ВЫШЕ ТРЕБОВАНИЙ.

УСТАНОВКА ПЛАТЕЖНОЙ СИСТЕМЫ

Автомат продается без установленной платежной системы. По этой причине только установщик платежной системы несет ответственность за любые повреждения автомата, а также других материальных ценностей, или за причинение вреда здоровью людей в результате неправильной установки платежной системы.
Установку монетоприемника следует производить в зависимости от типа следующим образом:
- закрепите монетоприемник на опоре, выбрав наиболее подходящие крепежные отверстия;
- откройте крышку платы, отвернув два крепежных винта;
- ослабьте крепежный винт и отрегулируйте желоб для опускания монет;
- ослабьте крепежные винты и отрегулируйте рычаг возврата монет.

ЗАПОЛНЕНИЕ ВОДЯНОЙ СИСТЕМЫ

Если воздушный выключатель указывает на отсутствие воды более 10 секунд после включения автомата, цикл установки начнется автоматически, а именно:
- на экране будет отображаться надпись INSTALLATION (УСТАНОВКА) в течение всего цикла;
- воздушный выключатель и бойлер для растворимых продуктов заполнятся;
- (только для моделей эспрессо) кофейный электромагнитный клапан откроется для выпуска воздуха из бойлера и заполнения 800 см3 воды.

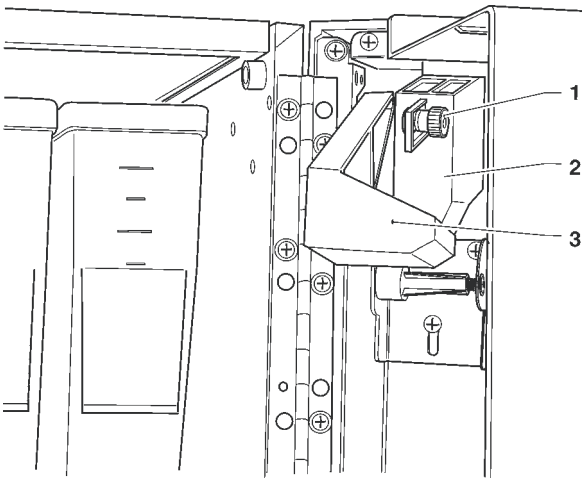

Рис. 18

1 – Регулировочный винт рычага
2 – Желоб для монет
3 – Рычаг возврата монет

Примечание: Если в течение цикла из водопроводной системы прекратится поток воды, автомат заблокируется до возобновления потока или выключится.

Данную операцию следует выполнять вручную, используя специальную функцию из меню TEST (ТЕСТ) в режиме Technician (Специалист), если есть **комплект (опциональный) для подачи воды из внутреннего бака** или после любого **технического обслуживания**, требующего опустошения бойлера, но не воздушного промежутка.

УСТАНОВКА В ГРУППЕ АВТОМАТОВ

Управляющая система автомата предусматривает возможность объединенной установки нескольких автоматов с использованием специальных наборов. Эта конструктивная особенность дает оператору возможность использования единой платежной системы и удаленно управлять (GSM) несколькими автоматами. В случае серийной установки автомат может быть сконфигурирован как Master (Ведущий), управляющий вторым автоматом, или как Slave (Ведомый), подчиняющийся первому автомату.

© by N&W GLOBAL VENDING S.p.A.

ЭКСПЛУАТАЦИЯ КОФЕЙНОГО МОДУЛЯ

ЦИКЛ ВЫДАЧИ КОФЕ

При каждом запуске автомата кофейный модуль перед началом обычного цикла полностью поворачивается, чтобы обеспечить правильное начальное положение.
При выборе кофе, во время работы кофемолки модуль поворачивается на 180 С, чтобы привести заварочную камеры в вертикальное положение (смотри Рис. 19).
Кофемолка работает до заполнения камеры дозатора кофе.
Когда дозатор полон, доза молотого кофе сбрасывается в кофейный модель.
Кофе падает в вертикальную заварочную камеру (1) (смотри Рис.19).
Редукторный двигатель, приводимый в действие диском (2), расположенным снаружи узла, поворачивается на 180 , заставляя заварочную камеры наклониться и опуская верхний поршень (3) (смотри Рис.20).
За счет давления воды предзаварочная пружина (5) сжимается, и нижний поршень (4) опускается на 4 мм, тем самым образуя водяную подушку, обеспечивающую равномерное распределение дозы кофе. В конце цикла выдачи и в течение 3 секунд, предзаварочная пружина (5) выталкивает воду через третий проход электромагнитного клапана, слега надавливая на использованную дозу кофе.

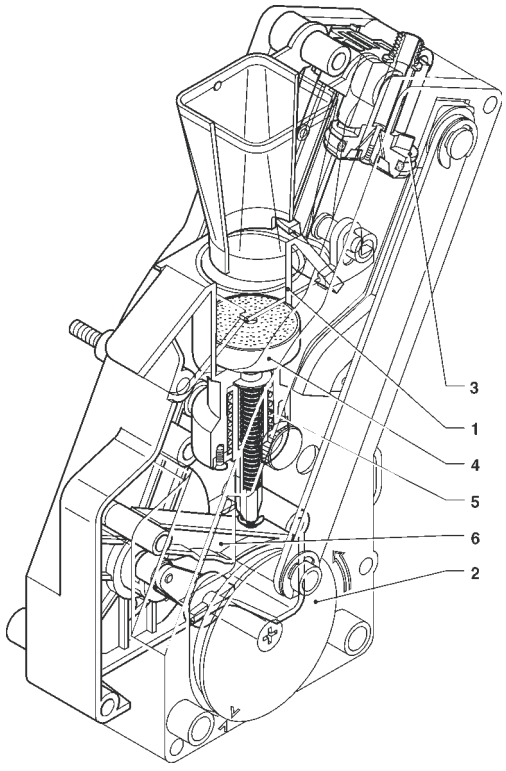

Рис. 19

1 – Заварочная камера
2 – Внешний диск
3 – Верхний поршень
4 – Нижний поршень
5 – Предзаварочная пружина
6 – Качающийся рычаг

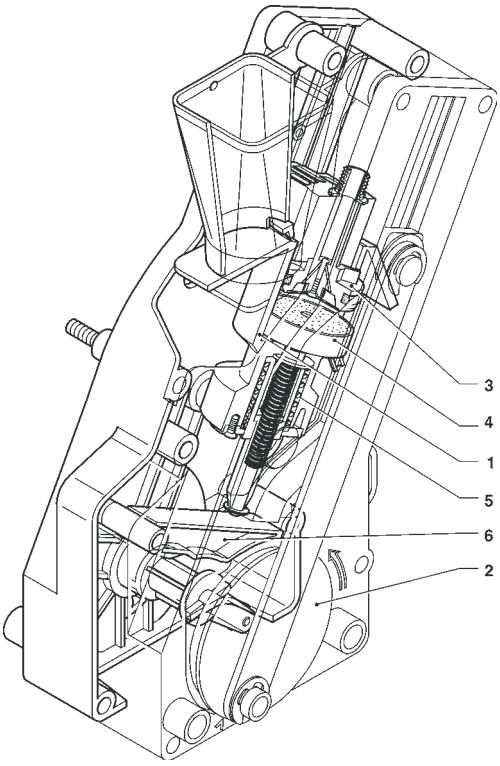

Рис. 20

1 – Заварочная камера
2 – Внешний диск
3 – Верхний поршень
4 – Нижний поршень
5 – Предзаварочная пружина
6 – Качающийся рычаг

Завершая вращение, редукторный двигатель заставляет качающийся рычаг (6) поднять поршни и дозу чая.
В то же время заварочная камера возвращается в вертикальное положение, очиститель контейнера для кофе останавливает использованную дозу кофе и сбрасывает ее.
После этого нижний поршень возвращается в верхнюю мертвую точку.

ПРОВЕРКА И РЕГУЛИРОВКА НАСТРОЕК АВТОМАТА

Для достижения лучших результатов в отношении использованных продуктов рекомендуем проверить:
- Использованная доза кофе должна быть слегка сжатой и влажной
- Размер частиц молотого кофе.
- Вес и доза быстрорастворимых продуктов
- Температуру напитка .
- Дозировку воды.

Если необходимо изменить стандартные настройки, выполните действия, описанные в следующих разделах руководства.
Вес быстрорастворимых продуктов, доза воды и температура контролируются напрямую микропроцессором.
Чтобы их отрегулировать, необходимо выполнить процедуры программирования.

© by N&W GLOBAL VENDING S.p.A.

СТАНДАРТНАЯ НАСТРОЙКА

Торговый автомат поставляется со следующими настройками, действующими по умолчанию:
- температура заваривания (в области штуцера для розлива) 85-89°C;
- температура растворимых напитков (в области штуцера для розлива) приблизительно 75°C.
В стандартных настройках автомата для всех вариантов выбора установлена одна цена, выраженная в количестве базовых монет.

РЕГУЛИРОВКА ОБЪЕМА КАМЕРЫ ЗАВАРИВАНИЯ

Если верхний поршень установлен правильно, модуль кофе может работать с дозами кофе от 5,5 до 8,5 г.

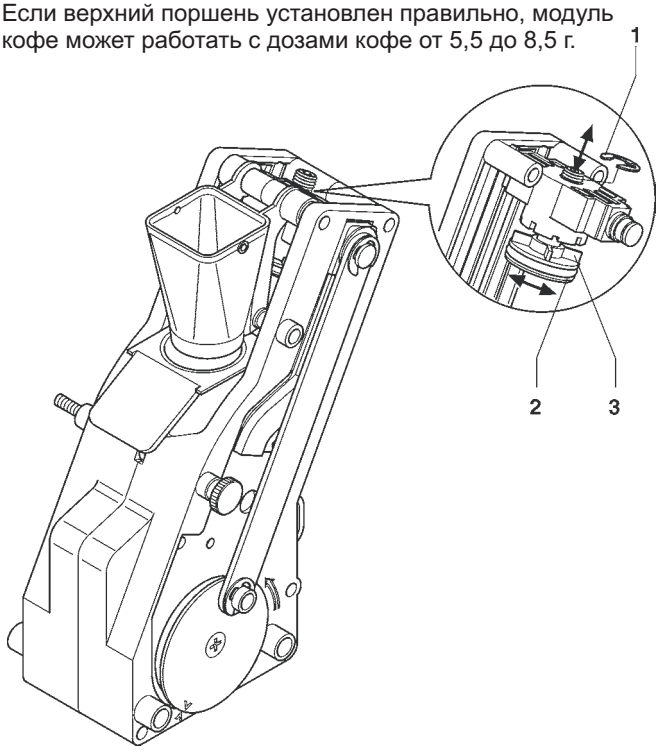

Рис. 21

1 – Стопорное кольцо
2 – Верхний поршень
3 – Ребра

Чтобы изменить положение поршня (смотри Рис. 21) выполните следующие действия:
- снимите стопорное кольцо;
- установите поршень в регулировочные прорези:
  Менее глубокие прорези для доз от 5,5 до 7,5 г;
  Более глубокие прорези для доз от 6,5 до 8,5 г.

РЕГУЛИРОВКА КАЧЕСТВА ПОМОЛА

Если требуется изменение степени помола кофе, необходимо повернуть соответствующую регулирующую ручку, расположенную на кофемолке (смотри Рис. 22), а именно:
- повернуть ручку против часовой стрелки для установки более грубого помола;
- повернуть ручку по часовой стрелке для установки более мелкого помола.
чем выше степень помола кофе, тем больше времени требуется для розлива кофе, и наоборот.

Для достижения лучших результатов рекомендуется регулировать степень помола при включенном двигателе кофемолки.
Обратите внимание: После регулировки степени помола необходимо выполнить не менее 2 рабочих циклов для проверки размера частиц молотого кофе:
Чем мельче степень помола, тем больше необходимо времени для выдачи кофе и наоборот.

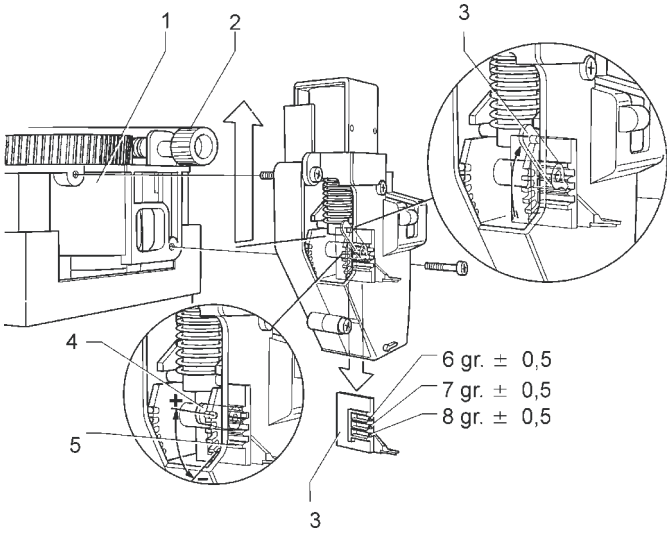

Рис. 22

1 – Кофемолка
2 – Ручка регулировки помола
3 – Регулятор дозы
4 – Рычаг регулировки дозы
5 – Контрольные отметки

КОНТРОЛЬ ДОЗЫ КОФЕ

Рычаг регулировки дозы может быть установлен на одной из 6 контрольных отметок, принимая во внимание, что, если:
- Рычаг поднимается, доза увеличивается;
- Рычаг опускается, доза уменьшается;
- Каждая отметка меняет дозу на 0,25 г.
Кроме этого, когда рычаг полностью находится в крайнем верхнем положении, защелку можно извлечь из выемки в регуляторе дозы (смотри Рис. 20) и переместить в другую выемку, чтобы изменить настройку средней дозы на:

- низкую 6 г±0,5
- среднюю 7 г±0,5
- высокую 8 г±0,5

Для взятия дозы будет достаточно снять модуль кофе и использовать специальную функцию в тестовом режиме Сервисного меню (см. соответствующий параграф)

Важно!!!
При установке кофейного модуля обратите внимание на положение поршня. Контрольные отметки на внешнем диске и на модуле должны совпадать (смотри Рис. 24).

РЕГУЛИРОВКА ТЕМПЕРАТУРЫ

Температура бойлера контролируется при помощи ПО и она может быть изменена прямо из меню.

© by N&W GLOBAL VENDING S.p.A.

Заметки по программированию

Электронная часть, предназначенная для управления работой автомата, делает доступными или недоступными ряд функций для выполнения оператором.
Программа предназначена для описания всех доступных функций, включая те, которые не используются вследствие специфической конфигурации (раскладки) модели.
Автомат поставляется вместе с таблицей дозировок, в которой описаны разные функции, , схемами моделей и блок-схемами меню программирования.
Основные функции, предназначенные для регулирования работы автомата, вкратце описаны ниже, они не обязательно могут отображаться в меню в том же порядке.
Для получения дополнительной информации и подробных объяснений смотрите руководство по программированию, которое можно получить в наших пунктах продаж в службе послепродажного обслуживания.
Выпуск версии программного обеспечения может обновляться с использованием соответствующих систем (PC, Flash, Upkey и т.д.).
При ситуации, когда дальнейшее выполнение операций требует совершения пользователем каких-либо действий, на дисплее отображается мигающее сообщение.

ВКЛЮЧЕНИЕ

При закрытии дверцы, на дисплее отображается номер версии ПО, который следует учитывать при ознакомлении с руководством по программированию. Автомат можно запрограммировать для отображения общего количества продаж в течение 2 секунд.
Через несколько секунд на дисплее появится сообщение, и автомат перейдет в режим нормальной работы.

РЕЖИМЫ ЭКСПЛУАТАЦИИ

Автомат может работать в трех различных режимах. Клавиши клавиатуры могут использоваться для выполнения различных функций, в зависимости от того, в каком режиме работы находится торговый автомат.
Доступные режимы работы:

	ФУНКЦИИ
Нормальный режим	Прием монет Выдача продукции
Меню заполнения (Filler)	Тестирование выдачи Техническое обслуживание автомата
Меню специалиста (Technician)	Программирование различных параметров

НОРМАЛЬНЫЙ РЕЖИМ

При нормальном режиме работы на дисплее отображается сообщение для пользователя с предложением выбрать напиток. Функции кнопок могут быть разными в зависимости от схемы и выбора, сделанного во время программирования.

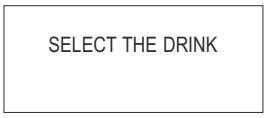

Выберите напиток

После опускания монет на дисплее отобразится доступная сумма кредита.

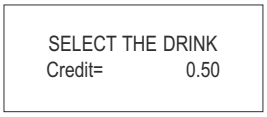

Выберите напиток
Кредит = 0,5-0

При выполнении цикла выдачи напитка, на дисплее отображается прогресс приготовления напитка.

Напиток выбран

В случае выявления неисправности системой контроля, на дисплее появится сообщение об ошибке с указанием типа неисправности.

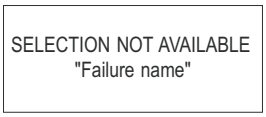

Выбор не доступен

«Наименование неисправности»
В конце цикла выдачи на дисплее несколько секунд будет отображаться предложение забрать напиток, а затем автомат перейдет в состояние готовности к следующему выбору.

Заберите готовый напиток

© by N&W GLOBAL VENDING S.p.A.

ВЫБОР РЕЖИМА

Взаимодействие пользователя и системы происходит с помощью перечисленных ниже компонентов:
- Жидкокристаллический дисплей, 2 строки по 16 символов.
- Внешняя клавиатура, настраиваемая с помощью программы, имеющая клавиши от 0 до 9 и выполняющая следующие функции в меню наполнения и меню специалиста (смотри Рис. 23):

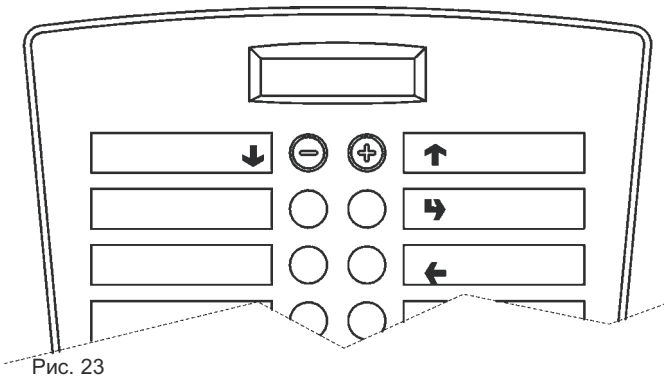

Рис. 23

Клавиши прокрутки “↑” и “↓”
Для перехода к следующему или предыдущему пункту меню и изменения значений (вверх и вниз).

Клавиша ввода “↳”
Для перехода из меню в подменю или для ввода команды или подтверждения информации на экране.

Клавиша выхода “←”
Для перехода из подменю в меню более высокого уровня или для отмены информации на экране.
Также используется для перехода из режима специалиста в режим наполнения и наоборот.

МЕНЮ ЗАПОЛНЕНИЯ (FILLER)

Нажмите на кнопку программирования (смотри Рис. 15) на внутренней стороне двери автомата один раз, чтобы перевести автомат в меню заполнения.
Первый пункт меню появится на дисплее с рядом чисел, обозначающих уровень текущего меню.

Нажмите клавишу подтверждения “↳” для входа в меню.
Нажмите клавишу выхода “←” для возврата в предыдущее меню.

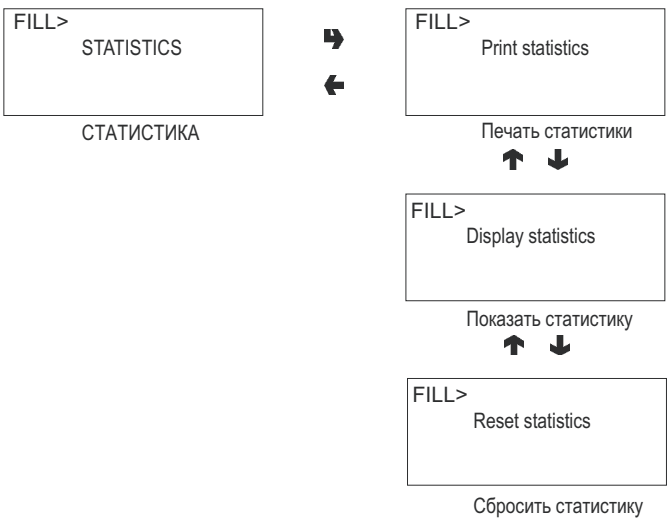

СТАТИСТИКА (STATISTICS)

Все данные, относящиеся к продажам и рабочим характеристикам автомата, сохраняются в общем и в относительном счетчиках, которые могут быть обнулены без потери общих данных.

PRINT STATISTICS (ПЕЧАТЬ СТАТИСТИКИ)

Подсоедините принтер серии RS 232 со скоростью передачи данных 9600 бод, 8 битами данных, без бита четности, с одним стоп-битом со стандартным портом на панели кнопок для распечатки всех статистических данных.
Также будет напечатана данные автомата, дата и версия ПО.
Для подключения принтера выполните следующие действия:
- нажмите на клавишу “↳”. Появится сообщение с запросом о подтверждении: «Confirm?» («Подтверждаете?»);
- подключите принтер перед подтверждением;
- нажмите на клавишу “↳” для начала печати.

DISPLAY STATISTICS (ОТОБРАЖЕНИЕ СТАТИСТИКИ)

Нажмите на клавишу “↳” Enter («Ввод») для последовательного отображения распечатываемых статистических данных общего и относительного счетчиков.

УДАЛЕНИЕ (DELETE)

Для относительных счетчиков статистические данные могут быть сброшены на ноль либо полностью (все данные), либо избирательно для:
- выборов
- неисправностей
- данных по монетоприемнику

Нажмите на клавишу ввода “↳”. Появится мигающее сообщение с запросом о подтверждении удаления: «Confirm?» («Подтверждаете?»)
Нажмите на клавишу Enter “↳”. Во время выполнения операции по обнулению статистических данных на дисплее будет отображаться сообщение "Working" («Выполняется») в течение нескольких секунд. Затем статистика будет удалена.

ЦЕНЫ

Данная функция используется для изменения цены продажи для каждого выбора и каждого временного интервала, который может быть настроен.

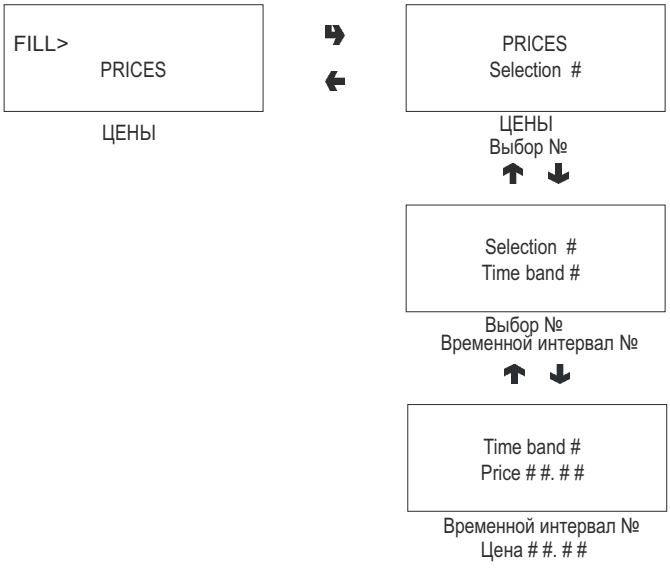

© by N&W GLOBAL VENDING S.p.A.

КОНТРОЛЬ ТРУБКИ ДЛЯ СДАЧИ

Активируйте эту функцию для загрузки или опорожнения труб сдачи вручную.
Если вы подтверждаете загрузку, на дисплее будет отображено сообщение "Credit:-" (Кредит: __). Отображенная на дисплее величина соответствует количеству денег в трубках, отведенному под выдачу сдачи. При опускании монет в валидатор, величина на дисплее, обозначающая количество денег для сдачи, будет увеличена. Если вы подтверждаете опорожнение, вы можете установить, какая из труб будет приводиться в действие. При нажатии на клавишу “↳” монета будет выбрасываться из активной трубы.

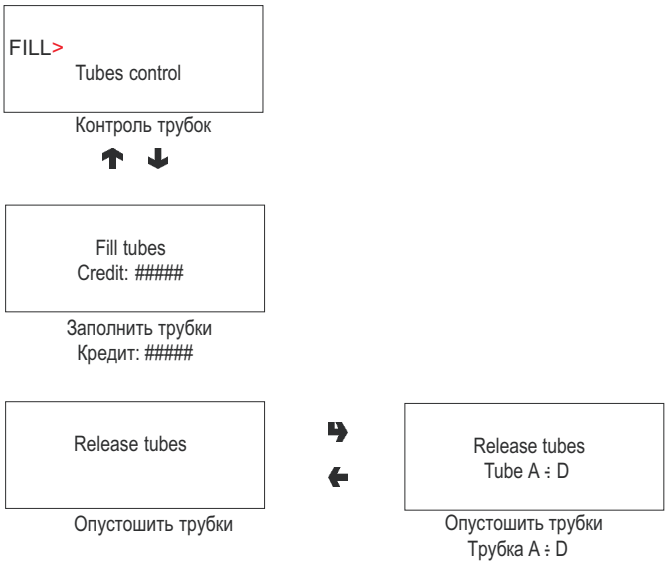

ОТОБРАЖЕНИЕ ТЕМПЕРАТУРЫ

Используйте эту функцию для считывания значений температуры бойлера непосредственно в °C

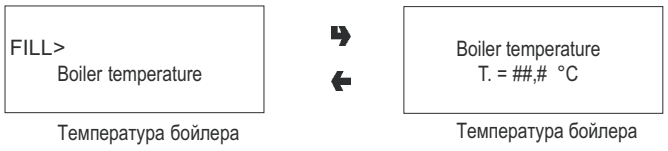

ТЕСТОВЫЙ РОЗЛИВ

Каждая отдельная клавиша (или комбинация клавиш, в зависимости от модели) будет активировать условный выбор для полного или частичного пробного розлива (вода, порошок, только и без принадлежностей) (см. таблицы дозировки продуктов).
Пожалуйста, помните: для выборов с основой кофе-эспрессо частичный отпуск сыпучего продукта и воды производится только с добавками, если добавки для позиции выбора не предусмотрены, отображается сообщение «Disabled Sel.» ("Выбор недоступен").

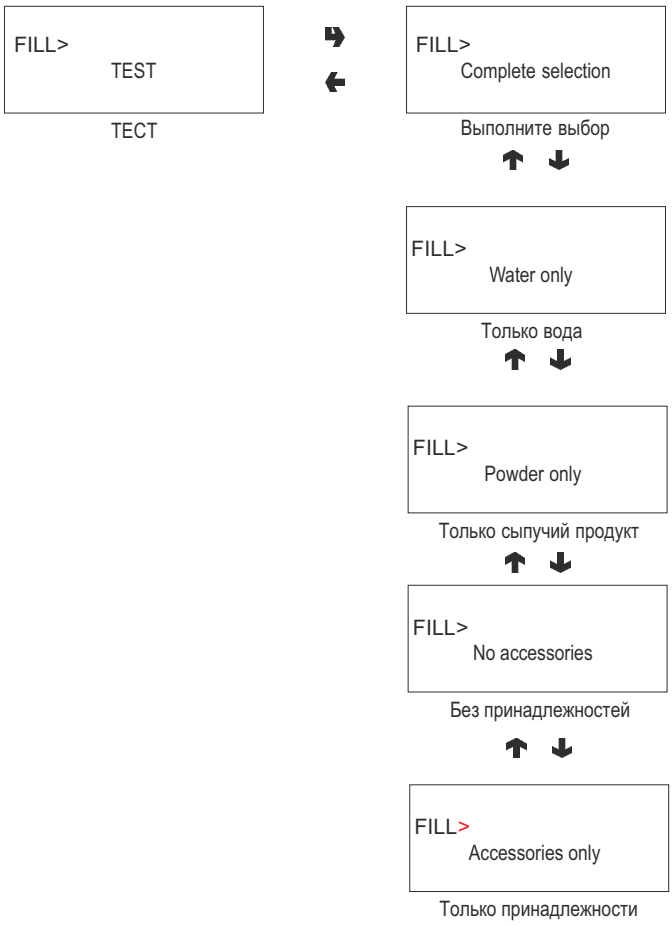

ПРЕДУПРЕЖДЕНИЯ GSM

Программа контроля может отправить через модем GSM сигнал, означающий что «продукт заканчивается», когда остается определенное (программируемое) количество штук или грамм продукта. С помощью этой функции происходит сброс счетчиков, контролирующих предварительные сигнализации.

ПЕРЕДАЧА EVADTS (EVADTS TRANSFER)

При активации данной функции автомат ожидает соединения с устройством для получения статистических данных EVADTS.

МАСКИРОВКА МЕНЮ ЗАПОЛНЕНИЯ

Функции, описанные в данной главе, могут быть выборочно запрещены при помощи меню специалиста.

МЕНЮ TECHNICIAN (СПЕЦИАЛИСТ)

Ниже приведено краткое описание основных функций программы, необходимых для управления работой автомата. Функции сгруппированы по алгоритму использования и не обязательно в том порядке, в каком они отображены на дисплее.
Версию программного обеспечения можно обновить с помощью соответствующих систем (PC, Flash, Upkey и т.д.), поэтому все, что описано в данной главе, можно использовать лишь для примера.
Более подробная информация находится в таблице доз, поставляемой в комплекте с автоматом, и в руководстве по программированию, который можно получить в наших точках продаж в службе послепродажного обслуживания, указав номер автомата, отображаемый на дисплее при включении.
Нажмите клавишу программирования, расположенную в отсеке для монетоприемника, чтобы войти в режим меню заполнения (Filler).
Для перехода в режим «Меню специалиста» нажмите кнопку “🡄” в режиме «наполнение».
Примечание:
При нажатии клавиши “🡄” в меню специалиста автомат переедет в меню заполнения (Filler).
На экране появится первая опция меню программирования, имеющая следующие функции:

НЕИСПРАВНОСТИ

Автомат оснащен различными датчиками для контроля разных функциональных блоков.
При выявлении неисправности, на дисплее отобразится соответствующее сообщение, и автомат (или его часть) будет выведен из работы. Данные о неисправностях сохраняются в соответствующих счетчиках.
Неисправности, контролируемые ПО, могут касаться функциональных блоков, отсутствующих в определенных моделях. В любом случае они будут включены в список меню прокрутки.
Возможные неисправности отображаются на дисплее в следующих случаях:

ТЕКУЩИЕ НЕИСПРАВНОСТИ

Когда функция Failure (Неисправность) будет отображена на дисплее, нажмите клавишу “🡆” для отображения текущих неисправностей.
Если неисправности отсутствуют, после нажатия клавиши “🡆” на экране отобразится сообщение «End failures».
Возможные неисправности указываются в следующих случаях:

No water (Нет воды)
Если воздушный выключатель замкнут дольше определенного периода времени, электромагнитный клапан на впуске воды останется в рабочем состоянии, пока поток воды не восстановится. Если модель оснащена баком для подачи воды, насос отключится.

Waste container full (Заполнен контейнер для отходов)
Отображается при срабатывании поплавка в контейнере для жидких отходов.

Air-break (Воздушный выключатель)
Автомат блокируется после определенного количества импульсов от объемного счетчика, если нет сигнала о недостатке воды.

No cups (Нет чашек)
Когда размыкается микровыключатель в случае опустошения стойки для чашек, срабатывает двигатель подъема чашек. Если после одного полного оборота диспенсера чашек, микровыключатель не замкнется, автомат заблокируется.

Volumetric counter (Объемный счетчик)
Неспособность объемного счетчика выполнить свою функцию в течение максимального заданного времени.

Boiler (Бойлер)
Автомат блокируется, если через 10 минут нагрева после запуска автомата или после последнего выбора, в бойлере не достигнута рабочая температура.
Machine control board (Плата управления автоматом)
Нет связи между платой ЦПУ и платой управления автоматом

Coin mechanism (Монетоприемник)
Автомат блокируется, если он получает импульс более 2 секунд по линии валидатора или отсутствует связь с последовательным монетоприемником более 30 секунд (протокол Executive) или 75 секунд (протокол BDV)

Coffee release (Подача кофе)
Если после выдачи дозы молотого кофе микровыключатель дозатора кофе указывает на наличие кофе в дозирующей камере, все выборы кофе блокируются.

Espresso unit (Модуль Эспрессо)
Из-за механической блокировки модуля. Автомат не блокируется, но выбор кофе невозможен.

No coffee (Нет кофе)
Если после 15 секунд помола доза не получена, все варианты выбора кофе отключаются.

RAM Data (Данные RAM)
Одна или более ячеек RAM содержит неверные данные, которые исправлены на данные по умолчанию. Автомат продолжит работать, но рекомендуется его инициализировать в кратчайший срок.

Cup release (Выдача чашек)
Если датчик чашки (опциональный) не определяет никакие объекты в отделении выдачи дважды в одном ряду, автомат может заблокироваться или продолжит работать с кувшином.

Capsule lock (Блокировка капсул)
Не используется в данной модели

FB piston (Поршень FB)
Не используется в данной модели

FB scraper (Очиститель FB)
Не используется в данной модели

СБРОС НАСТРОЕК
При подтверждении данной функции информация обо всех текущих неисправностях будет сброшена.

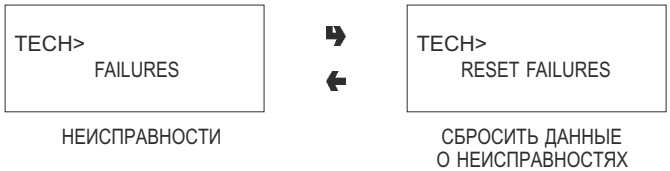

НЕИСПРАВНОСТИ

СБРОСИТЬ ДАННЫЕ О НЕИСПРАВНОСТЯХ

ПАРАМЕТРЫ ПРОГРАММИРОВАНИЯ

НАЛИЧНЫЕ ДЕНЬГИ

Данный набор функций контролирует все параметры платежных систем и цен продажи.

НАСТРОЙКА ПАРАМЕТРОВ НАЛИЧНЫЕ ДЕНЬГИ

ЦЕНЫ ВЫБОРА

Для каждого варианта выбора можно настроить четыре разные цены в соответствии с программируемым интервалом времени, если доступна опция расписания. Для каждого из четырех интервалов времени цены (от 0 до 65,535) могут быть запрограммированы в общем (одна и та же цена для всех вариантов выбора) или для отдельных вариантов выбора.
Если большинство продуктов продается по одной и той же цене, сначала настройте общую цену, а затем измените значение цены для отдельных вариантов выбора.

Временные интервалы
Предусмотрено четыре программируемых интервала времени для продажи продуктов по разным ценам. Временные интервалы программируются в часах (00 – 23) и минутах (00 – 59).
Если значения начала и окончания интервала установлены на 0,00, временной интервал отключен.
Контрольное время определяется по внутренним часам, программируемым следующим образом:
Число/месяц/год день недели 1-7
и
Час/минуты/секунды.
Если значения начала и окончания интервала установлены на 0,00, временной интервал отключен.

ПЛАТЕЖНЫЕ СИСТЕМЫ

Вы можете выбрать, какие протоколы сделать доступными для имеющихся в распоряжении платежных систем и управления соответствующими функциями.
- Validators
- Executive
- BDV
- MDB

Выбрав одну из систем, можно управлять ее функциями.

EXECUTIVE

Для работы с системой Executive вы можете выбрать следующие платежные системы:
- Standard (Стандарт)
- Price holding
- Coges
- UKEY
- Sida

VALIDATORS

Когда на дисплее отображается функция Validat. Lines (линейная настройка), можно изменить значение 6 линий валидатора от A до F.

Протокол BDV

Меню протокола BDV позволяет пользователю задать функции, перечисленные ниже.

Type of vending (Тип продажи)

Настройка рабочего режима на разовую или многоразовую выдачу продуктов. При многоразовой выдачи сдача не возвращается автоматически после успешного выбора, а кредит остается доступным для последующих выборов. При нажатии клавиши возврата монет, доступный кредит возвращается, если его значение меньше максимального значения сдачи.

Change control (Контроль изменений)

Данная функция включает / отключает возврат кредита, если выбор не был сделан.
Если функция включена, монеты возвращаются, даже если первый вариант выбора не был выдан.
Если вариант выбора не был выдан по какой-либо причине, сдача возвращается по запросу.

Maximum credit (Максимальный кредит)

Эта функция используется для определения максимально допустимого кредита.

Maximum change (Максимальная сдача)

Можно установить предельное значение общей суммы сдачи, возвращаемой монетным механизмом при нажатии кнопки возврата монет или после одной операции выдачи порции. Любой кредит, превышающий сумму, запрограммированную с помощью этой функции, будет оплачен.

Accepted coins (Принятые монеты)

Можно определить, какие из монет, опознанных устройством проверки, должны быть приняты. Отметьте на этикетке монетоприемника правильную монету, чтобы оценить соответствие с указанием положения монет.

Not accepted coins (Не принятые монеты)

С помощью этой функции можно программировать отклонение монет в режиме «exact amount» («точная сумма»).
Отметьте на этикетке монетоприемника правильную монету, чтобы оценить соответствие с указанием положения монет.

© by N&W GLOBAL VENDING S.p.A.

Dispensing button (Кнопка выдачи)
Эта функция включает или не включает кнопки монетоприемника, используемые для выдачи монет в трубках возврата сдачи.

Value of "exact amount" (Значение точной суммы)
Это значение определяет комбинацию пустых трубок для монет, устанавливая монетный механизм в режим "Exact amount" (Точная сумма). Возможные сочетания пустых трубок для монет указаны ниже.
Для большей простоты сочетание описывается с использованием трубок A, B и C, где трубка A получает монеты низшего достоинства, а трубка C – монеты высшего достоинства.

0 = A или (B и C)
1 = A и B и C
2 = A и B только
3 = A и (B или C)
4 = A только
5 = A или B только (по умолчанию)
6 = A или B или C
7 = A или B только
8 = A или C только
9 = B и C только
10 = B только
11 = B или C только
12 = C только

C.P.C. devices (Устройства C.P.C.)
Взаимодействуют с монетоприемником, если устройства устанавливаются или удаляются из последовательного интерфейса (устройства типа C.P.C. – блок контроля по умолчанию всегда включен).

Minimum level of tubes (Минимальный уровень трубок)
Выводит для пользователя сообщение "Insert exact amount" («Введите точную сумму») путем добавления количества монет от 0 до 15 к запрограммированному числу монет, чтобы установить состояние "full change tubes" («полные трубки с мелочью»).

Free Vend VMC (Бесплатная торговля VMC)
Большинство платежных систем с протоколом BDV имеют функцию бесплатной торговли.
Однако некоторые платежные системы такой функции не имеют.
Тогда в случае необходимости бесплатной выдачи выбранных вариантов нужно включить функцию бесплатной торговли с использованием VMC (управление торговым автоматом, отключенным по умолчанию) и установить для всех вариантов выбора нулевую цену.

MDB
Меню протокола MDB используется для определения следующих функций:

Type of vending (Тип продажи)
Настройка режима работы на несколько выдач или одну выдачу. В случае использования нескольких выдач после успешного завершения выбора сдача не возвращается автоматически, однако кредит доступен для осуществления следующего выбора. После нажатия кнопки возврата монет (если функция подключена) доступный кредит будет возвращен, если его значение меньше максимальной величины сдачи.

Change control (Контроль сдачи)
Активация/ деактивация работы кнопки возврата монет.

Maximum credit (Максимальный кредит)
Эта функция используется для определения максимально допустимого кредита.

Maximum change (Максимальная сдача)
Можно установить предельное значение общей суммы сдачи, возвращаемой монетным механизмом при нажатии кнопки возврата монет или после одной операции выдачи порции. Любой кредит, превышающий сумму, запрограммированную с помощью этой функции, будет оплачен.

Accepted coins (Принятые монеты)
Можно определить, какие из монет, опознанных устройством проверки, должны быть приняты, когда трубка со сдачей заполнена.
Проверьте конфигурацию монетного механизма для правильной монеты, чтобы оценить соответствие с указанием положения монет.

Returned coins (возвратные монеты)
Можно определить, какие из монет, доступных в трубке, должны использоваться для возврата сдачи. Данный параметр становится активным только с монетным механизмом, который не контролирует автоматически выбор используемой трубки (выплата из устройства обмена).
Проверьте конфигурацию монетного механизма для правильной монеты, чтобы оценить соответствие с указанием положения монет.

Accepted bills (Принятые купюры)
Можно определить, какие из купюр, идентифицированных считывающим устройством, должны быть приняты.
Проверьте конфигурацию считывающего устройства для оценки соответствия правильной купюры.

Minimum level of tubes (Минимальный уровень трубок)
Данная функция используется для установки количества монет (от 0 до 15), чтобы определить состояние заполнения трубки с монетами и сообщения для пользователя "Insert exact amount" (Вставьте точную сумму).

Accepted coins with "exact amount" (Принятые монеты с «точной суммой»)
Можно определить, какие из монет, опознанных устройством проверки, должны быть приняты, когда автомат находится в состоянии "Exact amount" («Точная сумма»).
Проверьте конфигурацию монетного механизма для определения соответствия правильной монеты.

Accepted bills with "exact amount" (Принятые купюры с «точной суммой»)
Можно определить, какие из купюр, опознанных устройством проверки, должны быть приняты, когда автомат находится в состоянии "Exact amount" («Точная сумма»).
Проверьте конфигурацию монетного механизма для определения соответствия правильной купюры.

ОБЩИЕ ФУНКЦИИ

IMMEDIATE CHANGE (НЕМЕДЛЕННАЯ СДАЧА)

Обычно сумма кредита, введенная для варианта выбора, оплачивается после того, как автомат отправляет сообщение “Selection successful” («Успешный выбор»). Если эта функция, отключенная по умолчанию, активна, сообщение об оплате отправляется перед началом выдачи.

DECIMAL POINT (ДЕСЯТИЧНАЯ ЗАПЯТАЯ)

Чтобы указать положение десятичной запятой, необходимо нажать кнопку подтверждения “ ” то есть:
0 десятичная запятая отключена

1 XXX,X
2 XX,XX
3 X,XXX

Нажмите кнопку подтверждения “ ” печати ,эти значения начнут мигать, и при необходимости могут быть изменены.

MASTER/SLAVE (ВЕДУЩИЙ/ВЕДОМЫЙ)

Система управления автоматом предварительно установлена для соединения в ряду торговых автоматов с помощью специальных комплектов. Это позволяет использовать систему одиночного платежа для нескольких автоматов.
В случае установки в ряду автоматов его можно настроить как «Ведущий», т.е. имеющий контроль над вторым автоматом, или «Ведомый», т.е. контролируемый другим автоматом.
Чтобы использовать данную функцию, в группе автоматов должна быть числовая клавиатура.
На автомат можно установить числовую клавиатуру для управления ведомыми автоматами без клавиатуры и дисплея.
Функция Ведущий/ведомый по умолчанию отключена.
Для подключения данной функции необходимо определить, какой автомат будет ведущим, а какой ведомым в ПО ведущего и ведомого автомата.
Если в ведущем автомате платежная система Executive установлена в режиме “Price holding” («Удержание цены»), то информация также должна быть установлена в ПО ведомого автомата.
В случае отключения электропитания на обоих автоматах появится сообщение “failed communication” («сбой связи»).

КОМБИНИРОВАННЫЕ ВАРИАНТЫ ВЫБОРА

Комбинированный вариант выбора представляет собой сочетание двух вариантов выбора, один из ведущего автомата а другой из ведомого автомата, под тем же номером (от 80 до 89) и по той же цене.
Так как для настроек и контроля комбинированных вариантов выбора необходима цифровая клавиатура, то соответствующее меню включено только **в программное обеспечение снекового автомата.**
Комбинированные варианты выбора можно использовать либо с автоматом Snakky в режиме Ведущий и автоматом Brio в режиме Ведомый (рекомендуемая конфигурация) или наоборот. Если один из двух вариантов выбора недоступен, то комбинированный вариант выбора не выдается. Если опция «Немедленная сдача» не активна на ведущем автомате, и первый выбор не сделан, то возвращается вся сумма. Если второй выбор не сделан, то можно будет принять решение о сохранении или возврате всей суммы путем активации/ деактивации опции **“Virtual Change return” («Возврат фактической сдачи»)**.

СБРОС НАСТРОЕК ВЕДОМОГО АВТОМАТА

Данная функция используется для сброса настроек программирования ведомого аппарата и возврата настроек по умолчанию.

MONITOR (КОНТРОЛЬ)

Данная функция используется для прокрутки всей информации о ведомом автомате, который был подключен.
При включении на ведомом автомате с дисплеем, отображающем данную функцию, на дисплее последовательно будет отображена информация о ведомом автомате:
- версия программного обеспечения
- тип ведомого автомата (XX, 0XX, 9XX)
- наличие фотоэлементов
- количество поддонов и отделений
- наличие устройства блокировки отделения выдач
- внутренняя температура, измеренная датчиком.

Для выхода из этой функции необходимо выключить ведущий автомат.

© by N&W GLOBAL VENDING S.p.A.

ВАРИАНТЫ ВЫБОРА

Меню выбора состоит из различных подменю, позволяющих настроить различные параметры.

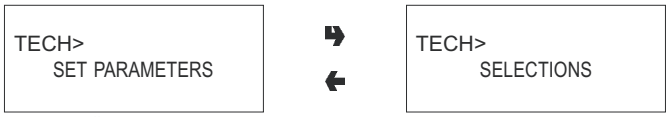

НАСТРОЙКА ПАРАМЕТРОВ ВАРИАНТЫ ВЫБОРА

ДОЗА ВОДЫ (WATER DOSE)

Доза воды (выражается в импульсах для моделей эспрессо и в кубических сантиметрах для моделей быстрорастворимых напитков) может быть установлена для каждой кнопки выбора и, следовательно, для каждого продукта, относимого к такому выбору. На дисплее отображается наименование продукта для выбора.

КОНТРОЛЬ ВЗБИВАНИЯ (WHIPPER CONTROL)

Время взбивания может быть настроено для каждой кнопки выбора, для каждой дозы воды, образующей такой вариант выбора. Продолжительность может быть настроена в двух разных режимах:

Абсолютный

Т.е. независимо от время открывания электромагнитного клапана. Продолжительность взбивания настраивается как десятые секунда для моделей с быстрорастворимыми напитками и как импульсы объемного счетчика для моделей Эспрессо.

Относительный

Т.е. на основании разницы, плюс или минус, с момента закрытия электромагнитного клапана.

Продолжительность взбивания всегда выражается в десятых секунды.

РАСХОД ЭЛЕКТРОМАГНИТНОГО КЛАПАНА (SOLENOID VALVE FLOW)

Можно настроить скорость потока воды через электромагнитные клапаны, выражаемую в см3/с (настройка значения по умолчанию в см3/с указана в таблице выбора доз) для расчета количества выдаваемой воды.

ЗАДЕРЖКА ЗВУКОВОГО СИГНАЛА (SOUND SIGNAL DELAY)

Чтобы напиток полностью выливался из миксера в чашку, для каждого варианта выбора можно настроить время задержки после фактического окончания выдачи для сиганла пользователю об окончании выдачи.

ДОЗА СЫПУЧЕГО ПРОДУКТА (POWDER DOSE)

Доза сыпучего продукта (выражается в граммах) может быть установлена для каждой кнопки выбора и, следовательно, для каждого продукта, относимого к такому выбору. На дисплее отображается наименование продукта для выбора.

Также можно запрограммировать дозы продукта «В общем», т.е. настроить одно значение для всех вариантов выбора.

РАСХОД ДОЗАТОРА (DOSER DEVICE FLOW)

Для правильного определения доз продукта можно настроить скорость потока отдельных доз, выраженную в г/с, для расчета количества дозируемого сыпучего продукта.

ПРИНАДЛЕЖНОСТИ (ACCESSORIES)

Для каждой кнопки выбора можно включить или отключить выдачу сахара, палочки для перемешивания и чашки.

СОСТОЯНИЕ ВЫБОРА (SELECTION STATUS)

Каждую кнопку выбора можно включить или отключить.

СВЯЗЬ КНОПКИ и ВЫБОРА (BUTTON/SELECTION ASSOCIATION)

Данная функция используется для изменения порядка выборов, связанных с кнопочной панелью.

На дисплее отображается последовательный список доступных вариантов выбора, и при нажатии нужной кнопки связь сохраняется.

ПОЛОЖЕНИЕ ВЫБОРА (SELECTION POSITION)

Когда на дисплее отображается данная функция, можно прочитать вариант выбора, к которому относится нажатая кнопка.

КОД ПРОДУКТА (PRODUCT CODE)

Данная функция используется для установки 4-значеного идентификационного кода для каждого варианта выбора для обработки статистики.

© by N&W GLOBAL VENDING S.p.A.

ПАРАМЕТРЫ АВТОМАТА

Эта группа функций предназначена для проверки всех параметров, касающихся функционирования автомата.

НАСТРОЙКА ПАРАМЕТРОВ — ПАРАМЕТРЫ АВТОМАТА ТЕМПЕРАТУРА

TEMPERATURE (ТЕМПЕРАТУРА)

Данная функция используется для настройки рабочей температуры, выраженной в C, в бойлерах, установленных в автомате. После выбора бойлера нажмите клавишу “ ” подтверждения, значение температуры на дисплее начнет мигать, его можно изменить, если необходимо.

TANK (РЕЗЕРВУАР)

Данная функция используется для выбора подачи воды из водопроводной системы или из внутреннего резервуара.

MIXER HEATING (НАГРЕВ МИКСЕРА)

Если данная функция включена и выбор не сделан в течение последних 3 минут, в миксер молока или быстрорастворимого кофе добавляется небольшое количество горячей воды перед выдачей быстрорастворимого кофе, быстрорастворимого кофе с молоком и эспрессо с молоком.

MIXER COOLING (ОХЛАЖДЕНИЕ МИКСЕРА)

Если данная функция включена и выбор холодного напитка не сделан в течение последних 5 минут, в миксер холодных напитков перед выдачей подается небольшое количество холодной воды.

FAST CYCLES (БЫСТРЫЕ ЦИКЛЫ)

При включении данной функции, выдача происходит без выдерживания небольшого периода времени, необходимого для повышения качества напитка.

Для выбора быстрорастворимых напитков
- все составляющие напитка выдаются одновременно;
- период выдерживания после взбивания напитка отсутствует.

Для выбора эспрессо
- время перед заваркой не выдерживается;
- насос, используемый для повышения давления в бойлере после выбора быстрорастворимого напитка, не включается;
- период выдерживания после взбивания напитка отсутствует.

НАСТРОЙКА СЧЕТЧИКА РЕГЕНЕРАЦИИ

Автомат можно настроить на вывод на экране сообщения «Regenerate water softener» (Восстановите смягчитель воды) в режиме Filler (Заполнение) после запрограммированного количества выдачи продуктов.

CUP SENSOR (ДАТЧИК ЧАШЕК)

Автомат может быть оснащен «датчиком чашек», состоящем из фотоэлементов, определяющих наличие предметов в отделении выдачи.
Если данная функция включена, чашка не выдается, а на дисплее выводится сообщение «Without cup» (Без чашки), если в отделении выдачи определен какой-то предмет. Также после двух неудачных попыток выдачи чашки без определения предметов в отделении выдачи фотоэлементами можно настроить автомат на блокировку или работу только с использованием керамических чашек.

DISPENSING COMPARTMENT LAMP TIMING (ВРЕМЯ ПОДСВЕТКИ ОТДЕЛЕНИЯ ВЫДАЧИ)

Автомат может быть оснащен лампой для подсветки отделения выдачи. Подсветка включается с момента звукового сигнала по окончании дозирования и может быть запрограммирована на период от 0 до 15 секунд. В любом случае лампа отключается с началом следующего выбора.
Если автомат оснащен датчиком чашек, лампа горит в течение заданного времени (от 0 до 30 секунд; 2 по умолчанию) после того, как пользователь заберет напиток.

COLUMN ROTATION DELAY (ЗАДЕРЖКА ПОВОРОТА СТОЙКИ)

Данная функция используется для настройки времени задержки приостановке поворота стойки с чашками, чтобы компенсировать инерцию, возникающую в связи с типом чашек.

WASH BUTTON (КНОПКА ПРОМЫВКИ)

При помощи данной функции можно включить клавишу промывания миксера.
По умолчанию данная клавиша отключена.

AUTOMATIC WASH (АВТОМАТИЧЕСКАЯ ПРОМЫВКА)

Можно настроить время автоматической промывки миксеров и вращения установленных заварочных модулей. Если настроено время 24.00, функция отключена (по умолчанию).

DECAF CYCLE (ЦИКЛ ЗАВАРИВАНИЯ КОФЕ БЕЗ КОФЕИНА)

При включении данной функции, порошок быстрорастворимого кофе (при наличии) подается в два этапа для улучшения внешнего вида напитка.

PRE-GRINDING (ПРЕДВАРИТЕЛЬНЫЙ ПОМОЛ)

Данная функция используется для включения/отключения помола дозы кофе для следующего выбора.
Это позволяет уменьшить время выдачи кофе. Данная функция отключена по умолчанию.

BREWING TIME (ВРЕМЯ ЗАВАРИВАНИЯ)

Данная функция (доступна только в моделях, выдающих свежезаваренный чай) предусматривает открытие электромагнитного клапана для выдачи чая в течение периода времени, устанавливаемого в десятых секунды, и подачу небольшого количества воды в продукт, чтобы его увлажнить переда фактическим циклом заваривания.

© by N&W GLOBAL VENDING S.p.A.

DISPLAY (ДИСПЛЕЙ)

Данная группа функций предназначена для управления все параметрами вывода сообщений на дисплей.

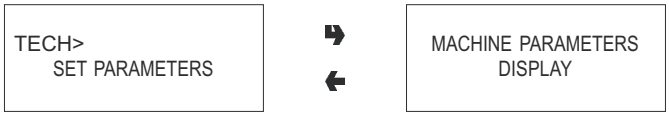

НАСТРОЙКА ПАРАМЕТРОВ АВТОМАТА — ПАРАМЕТРЫ ПРЕДВАРИТЕЛЬНЫЙ ВЫБОР

ЯЗЫК (LANGUAGE)
Используйте эту функцию, чтобы выбрать язык, который вы хотите использовать для отображения сообщений, из списка возможных языков EPROM.

ENABLING THE PROMOTIONAL MESSAGE (ВКЛЮЧИТЬ РЕКЛАМНОЕ СООБЩЕНИЕ)
Находясь в этом пункте меню, для отображения состояния сообщения (активно или неактивно) нажмите кнопку подтверждения “ ”. После этого состояние можно изменить с помощью кнопок “ ” и “ ”

SETTING THE PROMOTIONAL MESSAGE (НАСТРОИТЬ РЕКЛАМНОЕ СООБЩЕНИЕ)
Четырехстрочное сообщение может быть написано с использованием кнопок “ ” и “ ”, позволяющих производить прокрутку всех доступных символов.
После нажатия кнопки подтверждения “ ” первый символ начнет мигать и может быть изменен.
Сохранение сообщения осуществляется нажатием кнопки “ ”.

LCD CONTRAST CONTROL (РЕГУЛИРОВКА КОНТРАСТНОСТИ ЖК-ДИСПЛЕЯ)
Эта функция используется для регулировки контрастности дисплея; от минимального значения 5% до максимального 99% (по умолчанию).

ПРЕДВАРИТЕЛЬНЫЙ ВЫБОР

В соответствии с настройками, заданными в ПО, кнопки «-» и «+» могут использоваться для изменения количества сахара или количества кофе или воды.

НАСТРОЙКА ПАРАМЕТРОВ АВТОМАТА — ПАРАМЕТРЫ ПРЕДВАРИТЕЛЬНЫЙ ВЫБОР

Также есть возможность использовать некоторые кнопки выбора для выполнения выдачи продукта:
- без чашки;
- С дополнительной порцией сахара, т.е. с большим количеством сахара (программируемым) для всех вариантов выбора, где он выдается;
- с сахаром, добавляемым в несладкие варианты выбора;
- с дополнительной порцией молока, т.е. с большим количеством молока (программируемым) для всех вариантов выбора, где оно выдается.

Символы ■ ■ ■ □ □ показывают изменение средней дозы.
Предусмотрена возможность изменить дозу продукта и цену для заданного параметра предварительного выбора.

ПРОЧИЕ НАСТРОЙКИ (MISCELLANEOUS)

В данном меню находятся функции регулировки параметров автомата, используемые менее часто.

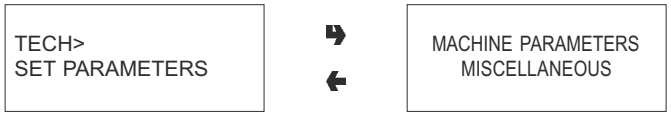

НАСТРОЙКА ПАРАМЕТРОВ АВТОМАТА — ПАРАМЕТРЫ АВТОМАТА ПРОЧИЕ ПАРАМЕТРЫ

JUG FACILITIES (Использование кувшина)
На некоторых моделях, снабжены специальной кнопкой, предусмотрена возможность выдачи нескольких порций (программируемое количество порций: от 1 до 9, по умолчанию 5) без чашки для наполнения кувшина.

PASSWORD (ПАРОЛЬ)
Это 5-значный цифровой код, необходимый для доступа к программированию.
Значение кода по умолчанию 0000.

ENABLING THE PASSWORD (АКТИВАЦИЯ ПАРОЛЯ)
Эта функция используется для активации возможности запроса пароля, обеспечивающего доступ к программированию; запрос пароля по умолчанию отключен.

FILLER MENU MASKING (МАСКИРОВКА МЕНЮ ЗАПОЛНЕНИЯ)
Данная функция используется для включения или отключения опций в меню заполнения.
Справочные номера меню не меняются, даже если некоторые из них отключены.

ENERGY SAVING (ЭНЕРГОСБЕРЕЖЕНИЕ)
Для экономии электроэнергии, когда автомат не используется, данная функция используется для отключения нагревательных элементов бойлера.

День		**1**	**2**	**3**	**4**	**5**	**6**	**7**
Интервал 1	Начало	00.00	00.00	00.00	00.00	00.00	00.00	00.00
	Конец	07.00	07.00	07.00	07.00	07.00	23.59	23.59
Интервал 2	Начало	22.00	22.00	22.00	22.00	22.00	00.00	00.00
	Конец	23.59	23.59	23.59	23.59	23.59	00.00	00.00

Можно программировать 2 временных интервала отключения на каждый день недели. Дни недели обозначаются порядковыми номерами (1=понедельник, 2=вторник).
Один временной интервал не может включать дни разных недель.
Если временные интервалы будут перекрывать друг друга, автомат будет оставаться включенным боле короткий период времени.
Например, если вы хотите настроить временные периоды для энергосбережения так, чтобы автомат работал с 7:00 утра до 10:00 вечера по будням и запретить продажи по субботам и воскресеньям, для настройки воспользуйтесь приведенной таблицей.

МОДУЛЬ ЭСПРЕССО
Можно определить каким модулем эспрессо оснащен автомат: Z2000 (положение готовности с открытой камерой) или Z3000 (положение готовности с закрытой камерой).

© by N&W GLOBAL VENDING S.p.A.

СТАТИСТИКА (STATISTICS)

Данные об операциях автомата сохраняются в счетчиках общих и относительных данных, которые можно переустанавливать без потери общих данных.

ОБЩИЙ СЧЕТЧИК

Электронный счетчик, сохраняющий общее количество выдач с момент последнего сброса данных.
Данные счетчика можно считывать и сбрасывать.

ОТОБРАЖЕНИЕ НА ДИСПЛЕЕ ОБЩЕЙ СТАТИСТИКИ

При нажатии кнопки " ↳ " подтверждения на дисплее будут последовательно отображены сохраненные данные, а именно:

1 – счетчик по варианту выбора;
2 – счетчик по временному интервалу;
3 – счетчик скидок;
4 – счетчик отказов;
5 – данные монетоприемника.

СБРОС ОБЩЕЙ СТАТИСТИКИ

Статистика может быть удалена в целом (все типы данных) или частично для:

- вариантов выбора
- скидок/наценок
- отказов
- данных монетоприемника.

После нажатия кнопки " ↳ " подтверждения сообщение "Confirm?" начнет мигать.
После нажатия кнопки " ↳ " подтверждения в течение нескольких секунд будет отображаться сообщение «Working» («Выполнение»), и вся статистика будет удалена.

ОТОБРАЖЕНИЕ НА ДИСПЛЕЕ ОТНОСИТЕЛЬНОЙ СТАТИСТИКИ

При нажатии кнопки " ↳ " подтверждения на дисплее будут последовательно отображены сохраненные данные, а именно:

1 – счетчик по варианту выбора;
2 – счетчик по временному интервалу;
3 – счетчик скидок;
4 – счетчик отказов;
5 – данные монетоприемника.

СБРОС ОТНОСИТЕЛЬНОЙ СТАТИСТИКИ

Статистика может быть удалена в целом (все типы данных) или частично для:

- вариантов выбора
- скидок/наценок
- отказов
- данных монетоприемника.

После нажатия кнопки " ↳ " подтверждения сообщение "Confirm?" начнет мигать.
После нажатия кнопки " ↳ " подтверждения в течение нескольких секунд будет отображаться сообщение «Working» («Выполнение»), и вся статистика будет удалена.

Аудит протокола BDV (BDV PROTOCOL AUDIT)
Данные по монетному механизму предназначаются для предоставления следующей информации, выраженной в текущих используемых денежных единицах:

Aud.1 Money in the tubes (Ауд. 1 Деньги в трубках)
Количество денег, находящихся в трубках для сдачи

Aud 2 Money to the tubes (Ауд. 2 Деньги в трубки)
Количество денег, переправленных в трубки для сдачи

Aud 3 Money to the coin box (Ауд. 3 Деньги в ящик для денег) Количество денег, отправленных в ящик для денег

Aud 4 Change returned (Ауд. 4 Возвращенная сдача)
Суммарное количество денег, которое было возвращено

Aud 5 Money dispensed (Ауд. 5 Отпущенные деньги)
Суммарное количество денег, которое было отпущено вручную.

Aud 6 Surplus (Ауд. 6 Избыток)
Избыточные деньги. Количество дополнительно внесенных покупателем денег сверх цены продукта и не возвращенных (в случае отсутствия денег в тубах для сдачи)

Aud 7 Total sales (Ауд. 7 Всего продаж)
Суммарное количество стоимости продаж

Aud 8 Exact change (Ауд. 8 Точная сдача)
Величина продаж, произведенных при условии "Insert exact amount" (Внесите точное количество)

Aud 9 Mixed dispensing (Ауд. 9 Совмещенный отпуск)
Суммарная величина отпуска, выплаченного другими способами (C.P.C., монета).

Aud 10 Manual load (Ауд. 10 Загрузка вручную)
Количество денег в монетном механизме, внесенное посредством использования загрузки вручную.

© by N&W GLOBAL VENDING S.p.A.

AUDIT PROTOCOLLO MDB (АУДИТ ПРОТОКОЛА MDB)

Aud.1 Money in the tubes (Ауд. 1 Деньги в трубках) Количество денег, находящихся в трубках для сдачи

Aud 2 Money to the tubes (Ауд. 2 Деньги в трубки) Количество денег, переправленных в трубки для сдачи

Aud 3 Money to the coin box (Ауд. 3 Деньги в ящик для денег) Количество денег, отправленных в ящик для денег

Aud 4 Change returned (Ауд. 4 Возвращенная сдача) Суммарное количество денег, которое было возвращено

Aud 5 Surplus (Ауд. 5 Избыток)
Избыточные деньги. Количество дополнительно внесенных покупателем денег сверх цены продукта и не возвращенных (в случае отсутствия денег в тубах для сдачи)

Aud 6 Unloading of tubes (Разгрузка туб)
Количество денег, выданных с использованием функции «Tube management» («Управление тубой»)

Aud 7 Loading of tubes (Ауд. 7 Загрузка туб)
Количество денег, загруженных вручную с использованием функции загрузки туб вручную.

Aud 8 Cash sales (Ауд. 8 Продажи за наличные)
Суммарное количество денег, принятых наличными (монеты + банкноты).

Aud 9 Banknotes cashed (Ауд. 9 Количество денег, принятых наличными банкнотами) Количество денег, принятых наличными банкнотами

Aud 10 Charge key (Ауд. 10 Клавиша пополнения счета)
Количество денег, которое было внесено с использованием клавиши пополнения счета

Aud 11 Key sale (Ауд. 11 Клавиша продаж)
Количество денег, отпущенное с использованием ключа

Aud 12 Money dispensed manually (Ауд. 12 Количество денег, полученных вручную с использованием кнопок возврата на монетоприемном механизме)

DISPLAY TH SELECTION COUNTERS (ОТОБРАЖЕНИЕ ДАННЫХ СЧЕТЧИКОВ ВЫБОРА)

Данная функция используется для включения/отключения отображения общего количества напитков, проданных с момента последнего сброса статистики, на дисплее в момент запуска автомата.

PRINT (ПЕЧАТЬ)

Подключите последовательный принтер RS232, имеющий скорость передачи данных 9600, 8 битов данных, отсутствие контроля по четности, 1 стоповый бит, к последовательному порту, расположенному на кнопочной панели, для распечатки статистики, указанной в пунктах «отобразить относительную статистику» и «отобразить общую статистику». Также будет распечатан код автомата, дата и версия программного обеспечения.
Можно распечатать либо общую статистику, либо относительную статистику.
Для печати данных выполните следующие действия:
-Нажмите кнопку “ ↳ ”, для вывода запроса подтверждения “Do you confirm?” («Подтвердить?»);
- Подсоедините принтер перед подтверждением;
- Снова нажмите кнопку «Enter» (Ввод) “ ↳ ”, для начала печати.

TEST (ТЕСТИРОВАНИЕ)

DISPENSING (ВЫДАЧА)

С помощью данной функции, с открытой дверцей и без опускания монеты, для каждого варианты выбора проверяется выдача:
- всех ингредиентов напитка;
- только воды
- только сыпучего продукта
- без принадлежностей (чашка, сахар или палочка для перемешивания)
- только принадлежности.

SPECIAL FUNCTIONS (СПЕЦИАЛЬНЫЕ ФУНКЦИИ)

С помощью данной функции, выполнить следующее:
- включить заварочный модуль;
- заварочный модуль повернется, будет выполнен помол кофе и его выдача до полной дозы.
- открыть электромагнитный клапан для впуска воздуха, если необходимо опустошить бойлер для технического обслуживания;
- вручную установить бойлер.

Автотест (Autotest)

Эта функция используется для проверки функционирования основных компонентов автомата.
Нажмите на клавишу “ ↳ ”. Сообщение AUTOTEST (Автотест) начнет мигать.
Нажмите клавишу “ ← ”, чтобы отменить операцию или “ ↳ ”, чтобы начать автотестирование.
В последовательности:

- работа дозаторов в течение 2 секунд
- работа миксеров в течение 2 секунд
- отпуск чашки
- отпуск палочки для перемешивания
- включение флуоресцентной лампы
- включение светодиодов на дверце
- контроль клавиши промывки
- включение лампы в отделении выдачи
- проверка работы звукового сигнализатора (зуммера)
- проверка функционирования монетного механизма
- проверка работы вентилятора в течение 2 секунд
- проверка кнопочной панели, на дисплее отобразится номер клавиши, которую следует нажать и подождать срабатывания перед переходом к следующей клавише
- работа/изменение положения желобов для выдачи
- вращение заварочного модуля
- переключатель контейнера для отходов, автомат ожидает ручного включения микровыключателя контейнера для отходов.

MISCELLANEOUS (ПРОЧИЕ НАСТРОЙКИ)

В данном меню содержится несколько подменю, используемых менее часто, позволяющих контролировать функции, описанные ниже.

MACHINE INFORMATION (ДАННЫЕ АВТОМАТА)

INSTALLATION DATE (ДАТА УСТАНОВКИ)
Данная функция используется для сохранения текущей даты системы в качестве даты установки.
Дата указывается при печати статистики.

PROGRAMMING THE MACHINE CODE (ПРОГРАММИРОВАНИЕ КОДА АВТОМАТА)
Когда на дисплее отображается функция Machine code (Код автомата), можно изменить восьмизначный идентификационный код автомата (по умолчанию 0).

PROGRAMMING THE OPERATOR CODE (ПРОГРАММИРОВАНИЕ КОДА ОПЕРАТОРА)
Когда на дисплее отображается функция Operator code (Код оператора), можно изменить шестизначный код, идентифицирующий группы автоматов (по умолчанию 0).

ИНИЦИАЛИЗАЦИЯ (INITIALIZATION)

Когда на дисплее отображается название функции «Initialisation» (Инициализация), вы можете инициализировать автомат посредством восстановления всех данных, использующихся по умолчанию. Эта функция используется в случае возникновения ошибки в данных памяти или в случае замены программного обеспечения. При этом все статистические данные обнуляются.
Нажмите на клавишу “ ↳ ” Enter («Ввод») .После этого будет выдано сообщение с запросом о подтверждении "Do you confirm?" («Вы подтверждаете?»). Новое нажатие клавиши “ ↳ ” потребует ввода новых параметров, а именно:

“MODEL” (Модель)
Определяется модель автомата Espresso или Instant

"COUNTRY" (Страна)
понимаемый как тип основных дозировок для различных опций выбора (т.е. IT coffee = 45 кубических сантиметров, FR coffee = 80 кубических сантиметров). В зависимости от модели доступны такие «страны» как Италия, Франция, Испания. Польша, Англия и Германия.

"LAY OUT" («раскладка»)
четко определенное количество комбинаций клавиш выбора, доступных для выбора в каждой конкретной модели и для типа дозировок (комбинации, доступные для каждой отдельной раскладки, поставляются вместе с таблицами дозировки, входящими в комплект поставки автомата).

"TANK" («резервуар»)
Используется для определения источника подачи воды:
0 – из центральной водопроводной сети
1 – из внутреннего резервуара
2 – из двух внутренних резервуаров.
После подтверждения выбора соответствующих опция на дисплее будет отображено сообщение «Execution» (Выполнение) в течение нескольких секунд.

EVADTS CODES (КОДЫ EVADTS)

Протокол коммуникации EVADTS **(**Система передачи данных европейской ассоциации вендинга**)** имеет два кода для идентификации автомата и опознавания терминала передачи данных**.**

PASS CODE (ПАРОЛЬ)
Это четырехзначный буквенно**-**числовой код (0-9**;** A**-**F**),** который должен совпадать с одним из терминалов передачи данных для разрешения его идентификации**.** Нажмите кнопку “ ↳ ” подтверждения и на дисплее появится код «0000», независимо от фактического значения; затем нажмите кнопку “ ← ”корректировки и первая цифра начнет мигать.

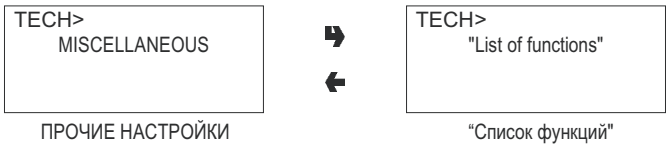

ПРОЧИЕ НАСТРОЙКИ “Список функций"

С помощью кнопок прокрутки вы можете изменить значение (во время изменения значение становится видимым). Нажмите кнопку “ ↳ ” подтвержденияи следующая цифра начнет мигать.
После изменения четвертой цифры нажмите кнопку подтверждения “ ↳ ”;значение сохранится, а на дисплее снова появится код «0000».

SECURITY CODE (КОД БЕЗОПАСНОСТИ)
Это еще один буквенно-числовой код для взаимного узнавания между автоматом и терминалом EVADTS.
Программирование выполняется так же, как и в «Пароле».
Соединение
С помощью данной функции автомат переходи в режим ожидания для подключения, чтобы выбрать данные.

EVADTS CONNECTION (СОЕДИНЕНИЕ EVADTS)
При активации данной функции автомат ожидает соединения с устройством для получения статистических данных EVADTS.

© by N&W GLOBAL VENDING S.p.A.

UP-KEY SETUP CONTROL (УПРАВЛЕНИЕ НАСТРОЙКАМИ UP-KEY)

Up-Key -> machine
После того, как ключ UP (Up key) вставлен в разъем на плате CPU, эта функция используется для выбора установочного файла из списка, отображаемого на дисплее. Нажмите на клавишу Enter («Ввод») для загрузки выбранного установочного файла на торговый автомат.

Machine -> Up-Key
После того, как ключ UP (Up key) вставлен в разъем на плате CPU, эта функция используется для сохранения на карте UP-Key установочного файла с той же конфигурацией, которая используется в данный момент на торговом автомате.
Пожалуйста, укажите имя, которое вы хотите присвоить установочному файлу (напр.:Brio000.STP).

УДАЛИТЬ (DELETE)
Используйте эту функцию для удаления одного или нескольких установочных файлов, записанных на внешнем устройстве.

УДАЛИТЬ ВСЕ (DELETE ALL)
Используйте эту функцию для удаления всех установочных файлов, записанных на внешнем запоминающем устройстве.

UP-KEY STATISTICS CONTROL (УПРАВЛЕНИЕ СТАТИСТИКОЙ UP-KEY)

Machine -> Up-Key
После того, как ключ UP (Up key) вставлен в разъем на плате CPU, подтвердите эту функцию для сохранения на внешнем запоминающем устройстве файла статистики, содержащего все статистические данные, доступные на данный момент на торговом автомате. Пожалуйста, задайте имя, под которым будет сохранен файл со статистическими данными (напр.: Brio000. STA).

УДАЛИТЬ (DELETE)
Используйте эту функцию для удаления одного или нескольких файлов статистики, записанных на подключенном внешнем устройстве.

УДАЛИТЬ ВСЕ (DELETE ALL)
Используйте эту функцию для удаления всех статистических файлов, записанных на внешнем запоминающем устройстве.

GSM

Программа управления посылает через GSM модем сигнал о неисправности автомата или предварительный сигнал об «окончании продукта» после выдачи программируемого количества вариантов выбора.

“Список функций"

Автомат, оснащенный модемом, может иметь функцию «ведущего GSM», т.е. сбора и передачи данных от других автоматов в группе.

PIN CODE (ПИН-КОД)
Данная функция используется для программирования идентификационного кода карты SIM (по умолчанию 0000), который посылается на модем GPS (опция) при включении автомата.

SETTING THE THRESHOLDS (НАСТРОЙКА ПОРОГОВЫХ ЗНАЧЕНИЙ)
Данная функция используется для определения количества штук, после достижения которого через модем посылается предварительная сигнализация об «окончании продукта».

RESETTING COUNTERS (СБРОС СЧЕТЧИКОВ)
С помощью этой функции можно выполнить сброс счетчиков, которые контролируют предварительные сигнализации.
Значения сбрасываются при нажатии клавиши “ ”.

BANK NUMBER (НОМЕР АВТОМАТА В ГРУППЕ)
Номер автоматов в группе (от 1 до 7) позволяет идентифицировать автоматы, имеющие функцию «slave GSM» («ведомый GSM») и посылающие, таким образом, данные «ведущего» автомата с помощью модема.
Номер 0 идентифицирует автомат, который подключен непосредственно к модему, например “Master GSM” («Ведущий GSM»).

© by N&W GLOBAL VENDING S.p.A.

Глава 3
ТЕХНИЧЕСКОЕ ОБСЛУЖИВАНИЕ

Проверка целостности автомата и его соответствия действующим стандартам и нормативам должна проводиться не реже одного раза в год квалифицированным персоналом.
Перед проведением процедур по техническому обслуживанию, требующих демонтажа частей автомата, автомат в обязательном порядке следует отключать от электрораспределительной сети.
Все процедуры по установке и дальнейшему техническому обслуживанию торгового автомата, описанные ниже, должны осуществляться только квалифицированным персоналом, прошедшим инструктаж по корректному использованию автомата в соответствии с действующими нормативными указаниями и стандартами по безопасности.

ОБЩАЯ ИНФОРМАЦИЯ

Для обеспечения долгосрочной бесперебойной работы оборудования необходимо регулярно проводить процедуры по техническому обслуживанию автомата.
В следующих разделах приводится описание процедур по техническому обслуживанию и расписание их проведения.
Эти инструкции носят информационный характер, поскольку фактическая потребность в проведении процедур по техническому обслуживанию автомата варьируется в зависимости от условий эксплуатации (степени жесткости воды, относительной влажности в помещении, где установлен автомат, температуры в помещении, типа используемых продуктов и т.д.).
Список процедур по техническому обслуживанию автомата, приведенный в этом разделе, не является полным и исчерпывающим, и не включает все необходимые процедуры по техническому обслуживанию автомата. Некоторые процедуры по техническому обслуживанию (например, удаление накипи из бойлера) должны проводиться только специализированным техническим персоналом.
Во избежание окисления или повреждения поверхностей в результате действия химических реактивов, поверхности из нержавеющей стали и покрытые лаком поверхности следует обрабатывать с использованием мягких чистящих и моющих средств (использование растворителей не допускается).
Ни при каких обстоятельствах не допускается использовать для мытья автомата струи воды.

ОБСЛУЖИВАНИЕ МОДУЛЯ ЭСПРЕССО

Обслуживание модуля приготовления кофе производится через каждые 10 000 циклов розлива либо каждые 6 месяцев для оптимизации его работы по истечении времени.
Для выполнения работ по техобслуживанию
- отсоедините шланг бойлера Teflon от верхнего поршня, будьте аккуратны, чтобы не повредить уплотнение (смотри Рис. 24);
- отверните ручку, фиксирующую модуль в кронштейне;
- извлеките кофейный модуль.

Демонтаж верхнего фильтра

- извлеките стопорное кольцо;
- извлеките поршень из поперечного элемента;
- извлеките фильтр и уплотнение поршня.

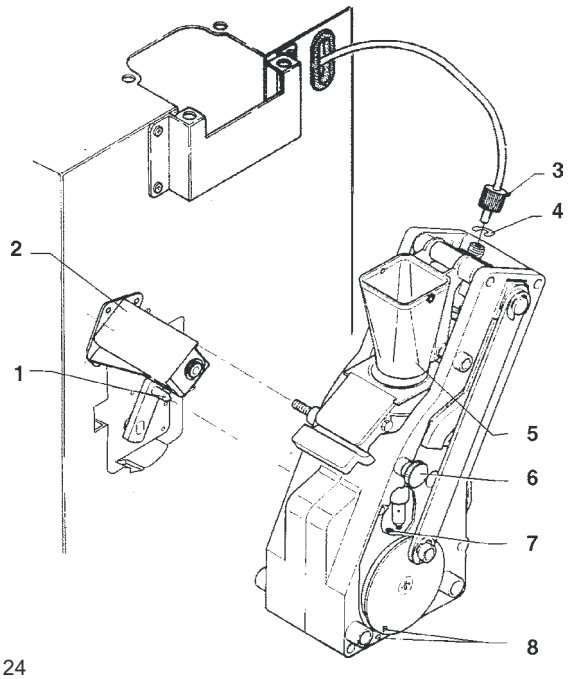

Рис. 24

1 – Ось ручки редукторного двигателя
2 – Нагреватель заварочной камеры (дополнительно)
3 – Соединительный шланг бойлера
4 – Стопорное кольцо верхнего поршня
5 – Емкость для кофе
6 – Ручка, фиксирующая модуль
7 – Стопорное кольцо нижнего поршня
8 – Монтажные прорези

Демонтаж нижнего фильтра

- Отверните винты A и B, чтобы освободить емкость для кофе (смотри рис. 24);
- снимите стопорное кольцо нижнего поршня;
- извлеките поршень из заварочной камеры и извлеките фильтр.

Замочите все компоненты, извлеченные из модуля, в растворе кипятка и очистителя для кофейных машин на 20 минут.
Тщательно ополосните и высушите все детали, затем установите их на место в обратном порядке, обращая внимание на следующее:
- поршень должен быть установлен в правильную прорезь в соответствии с используемой дозой кофе (смотри соответствующий раздел);
- две монтажные прорези совпадают и кофейны блок вставл на свое место.

Внимание !!!
Проверьте, встала ли на место ось ручки редукторного двигателя.

© by N&W GLOBAL VENDING S.p.A.

ОЧИСТКА ДИСПЕНСЕРА ЧАШЕК

Конструкция диспенсера чашек позволяет простой демонтаж для облегчения проведения процедур по техническому обслуживанию. Предусмотрена возможность разобрать каждую отдельную стойку стекера чашек и отпускного кольца без использования каких-либо инструментов.

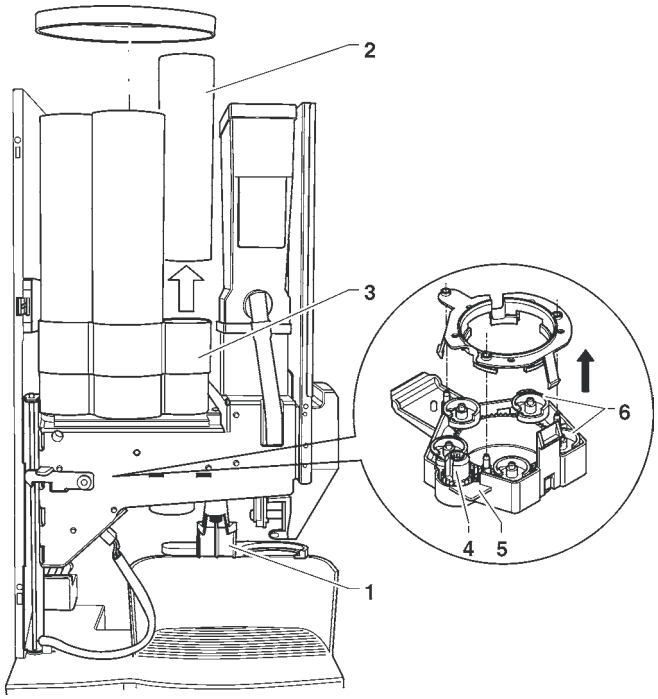

Рис. 25

1- Рычаг подъема чашек
2- Извлекаемая стойка
3- Стекер с чашками
4- Шестерня привода микропереключателя
5- Шестерни отпуска чашек
6 - Контрольная засечка

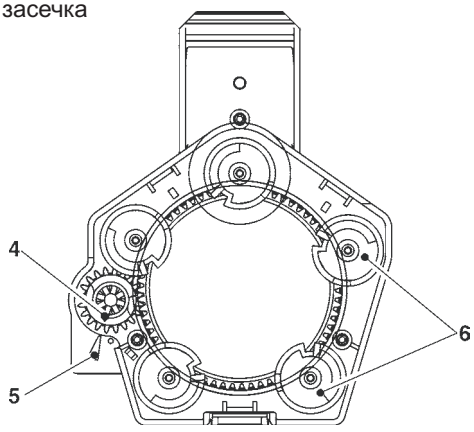

Кольцо отпуска чашек при обычной чистке не открывается.
Если вам требуется выполнить действия по регулировке, пожалуйста, следуйте инструкциям по обратной сборке:
- совместите засечки на шестерне привода микропереключателя со стрелкой на основании улиточной шестерни.
- соблюдайте позиционирование улиточных шестерней, как показано на иллюстрации ниже.

ПЕРИОДИЧЕСКАЯ ОБРАБОТКА

По крайней мере один раз в год, или чаще, в зависимости от условий эксплуатации и качества поступающей воды, все контуры передачи пищевых продуктов должны подвергаться чистке и дезинфекции.

ДЕЗИНФЕКЦИЯ

-все части, входящие в контакт с пищевыми продуктами, в том числе шланги, должны быть извлечены из автомата и полностью демонтированы;
- все видимые загрязнения удаляются механическим способом, с использованием щеток или подобных инструментов, если это необходимо;
- все компоненты замачиваются в дезинфицирующем растворе по крайней мере на 20 минут;
- внутренние поверхности автомата чистятся с использованием того же дезинфицирующего раствора;
- все компоненты тщательно споласкиваются и затем устанавливаются на место.

Перед возобновлением запуска автомата следует выполнить процедуру дезинфекции, описанную в разделе "Дезинфекция миксеров и цепей подачи пищевых продуктов".

КОНТЕЙНЕРЫ ДЛЯ ХРАНЕНИЯ ПРОДУКТОВ

- Извлеките контейнеры из автомата;
- Разберите порты выхода продуктов и извлеките шнеки из задней стенки контейнера;
- Вымойте все компоненты в растворе горячей воды и дезинфицирующих средств, сполосните и вытрите насухо.

© by N&W GLOBAL VENDING S.p.A.

ФУНКЦИИ ПЕЧАТНЫХ ПЛАТ И ИНДИКАТОРНЫЕ ЛАМПЫ

ПЛАТА АКТИВАЦИИ

Эта плата (см. рис. 26) предназначена для активации потребителей 230 В через реле. Кроме того, эта плата может управлять сигналами, поступающими от камер и /или микропереключателей, установленных на различных потребителях, в том числе на бойлере.
Плата работает от питания 24 В переменного тока.

Рис. 26
1 – Соединительный хомут сетевого кабеля
2 – Трансформатор питания монетоприемника и электронной карты
3 – Предохранители трансформатора
4 – Плата двустороннего тиристорного переключателя нагревателя бойлера
5 – Плата активации
6 – Плата расширения

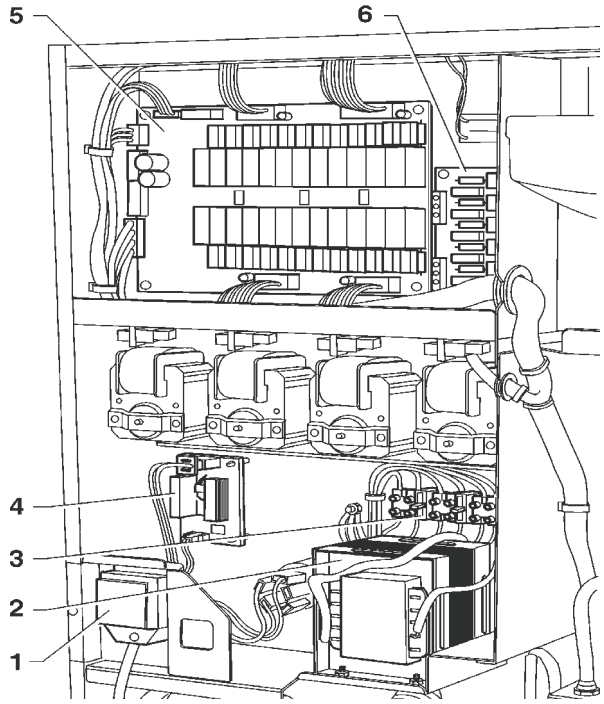

ФУНКЦИИ РЕЛЕ (смотри Схему электрических соединений)

		Espresso	Instant
K1	=	ESC	MD6
K2	=	MSB	MSB
K3	=	MSCB	MSCB
K4	=	MSP	MSP
K5	=	VENT	VENT
K6	=	LF	LF
K7	=	EVH2O	EVH2O
K8	=	M	MF4
K9	=	MF3	MF3
K10	=	MF2	MF2
K11	=	MF1	MF1
K12	=	MDZ	MDZ
K13	=	PM	PM
K14	=	ER	MF5
K15	=	E1	E1
K16	=	E2	E2
K17	=	E3	E3
K18	=	EEA	EEA
K19	=	Not used	Not used
K20	=	MAC	MD5
K21	=	MD4	MD4
K22	=	MD3	MD3
K23	=	MD2	MD2
K24	=	MD1	MD1

Программное обеспечение, предназначенное для управления платой (посредством RS232 или UpKey на ЦПУ)), загружается непосредственно в микропроцессор.
- зеленый светодиодный индикатор (2) мигает при нормальной работе платы
- желтый светодиодный индикатор (6) светится при подаче напряжения 5 В постоянного тока
- красный светодиодный индикатор (3) включается при перезагрузке платы
- красный светодиодный индикатор (10) сигнализирует о рабочем состоянии нагревательного элемента бойлера

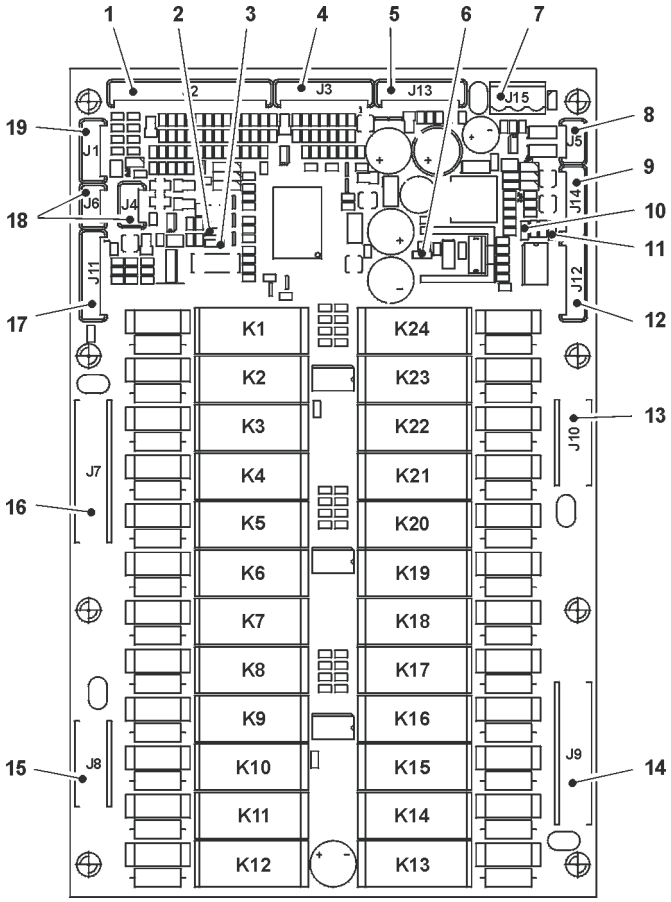

Рис. 27

1 – Входной сигнал
2 – Зеленый светодиод
3 – Красный светодиод
4 – Не используется
5 – Соединитель для программирования плат (RS232)
6 – Желтый светодиод
7 – Источник питания платы (24 вольт переменного тока)
8 – Не используется
9 – Датчик бойлера и управление
10 – Красный светодиод – Нагревательный элемент бойлера
11 – Красный светодиод (не используется)
12 – Соединение платы расширения
13 – потребители 230 В
14 – потребители 230 В
15 – потребители 230 В
16 – потребители 230 В
17 – Не используется
18 – Соединение CAN-BUS
19 – Не используется

© by N&W GLOBAL VENDING S.p.A.

ПЛАТА КНОПОЧНОЙ ПАНЕЛИ

Данная плата используется для управления буквенно-цифровым дисплеем, кнопками выбора и, с внутренней стороны, последовательным портом принтера и кнопками обслуживания.

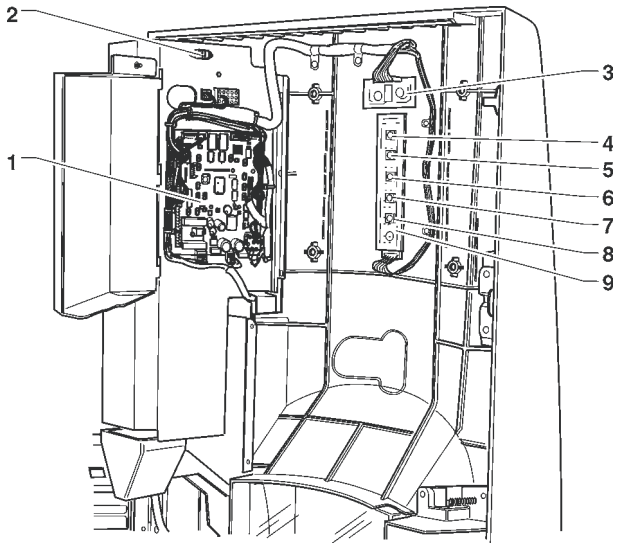

Рис. 28

1 –Плата ЦПУ
2 – Последовательный порт RS232
3 – Карта дисплея
4 – Кнопка отпуска чашки
5 – Кнопка считывания статистики
6 – Кнопка сброса отказов
7 – Кнопка промывания миксера
8 – Кнопка доступа к программированию
9 – Плата кнопочной панели

ПЛАТА C.P.U.

Плата CPU (Центрального процессора) может осуществлять управление всеми пользователями, предусмотренными в максимальной конфигурации, а также сигналами, поступающими с клавиатуры и с платежной системы. Эта плата осуществляет также управление платой активации.

- Светодиодные индикаторы отображают следующую информацию во время работы:
- Зеленый светодиодный индикатор (3) мигает во время обычной работы платы CPU;
- Желтый светодиодный индикатор (4) включается при наличии 5 В постоянного тока;
- Красный светодиодный индикатор (7) включается при перезагрузке программного обеспечения.

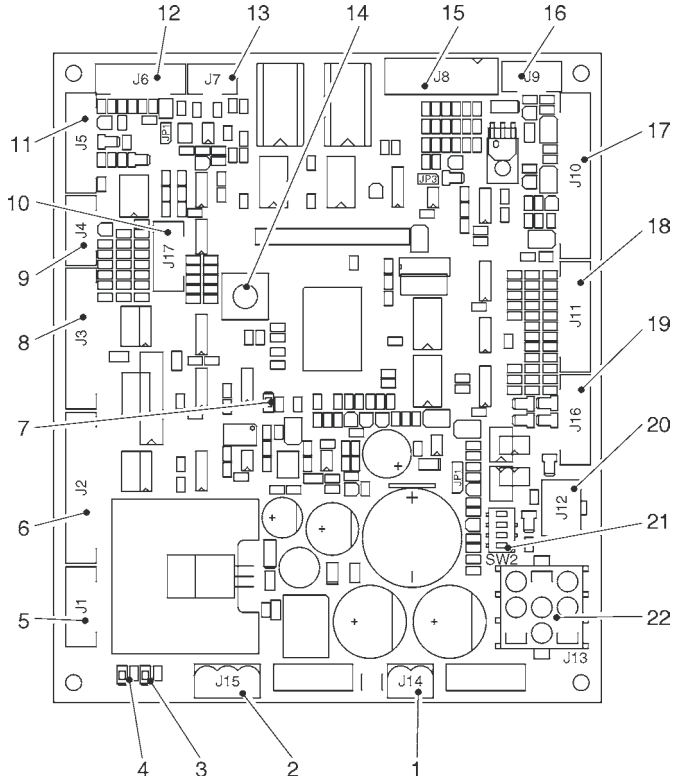

Рис. 29

1- (J14) Источник питания монетоприемника MDB и BDV
2-(J15) Источник питания плат
3- Зеленый светодиод: работа (DL2)
4- Желтый светодиод: 5 В пост. тока (DL1)
5- Не используется
6- Не используется
7- Красный светодиод: сброс параметров ЦПУ (DL3)
8- (J3) Ввод/вывод
9- (J4) Не используется
10- (J17) Соединитель Up Key
11- (J5) Кабели RS232
12- (J6) Не используется
13- (J12) Шина Can-Bus
14- Клавиша не используется
15- (J8) Валидаторы
16- (J9) Не используется
17- (J10) ЖК-дисплей
18- (J11) Клавиатура
19- (J16) Ввод цифровой кнопочной панели(дополнительно)
20- (J12) Монетоприемник MDB
21- Миниконтакты настроек монетоприемника (SW2)
22- (J13) Расширение для BDV / EXE

© by N&W GLOBAL VENDING S.p.A.

КОНФИГУРАЦИЯ ЭЛЕКТРОННЫХ ПЛАТ

Электронные платы используются во многих моделях автоматов.
В случае замены или в целях изменить эксплуатационные характеристики автомата, необходимо проверить конфигурацию плат и установить соответствующее программное обеспечение.

ОБНОВЛЕНИЕ ВЕРСИИ ПРОГРАММНОГО ОБЕСПЕЧЕНИЯ

Автомат оборудован устройством Flash EPROM, которое может быть перезаписано с использованием электронных средств.
Используйте подходящее программное обеспечение и специальное оборудование (персональный компьютер или переносной компьютер), чтобы переписать управляющее программное обеспечение автомата без замены EPROM.

© by N&W GLOBAL VENDING S.p.A.

ГИДРАВЛИЧЕСКАЯ СИСТЕМА ЭСПРЕССО

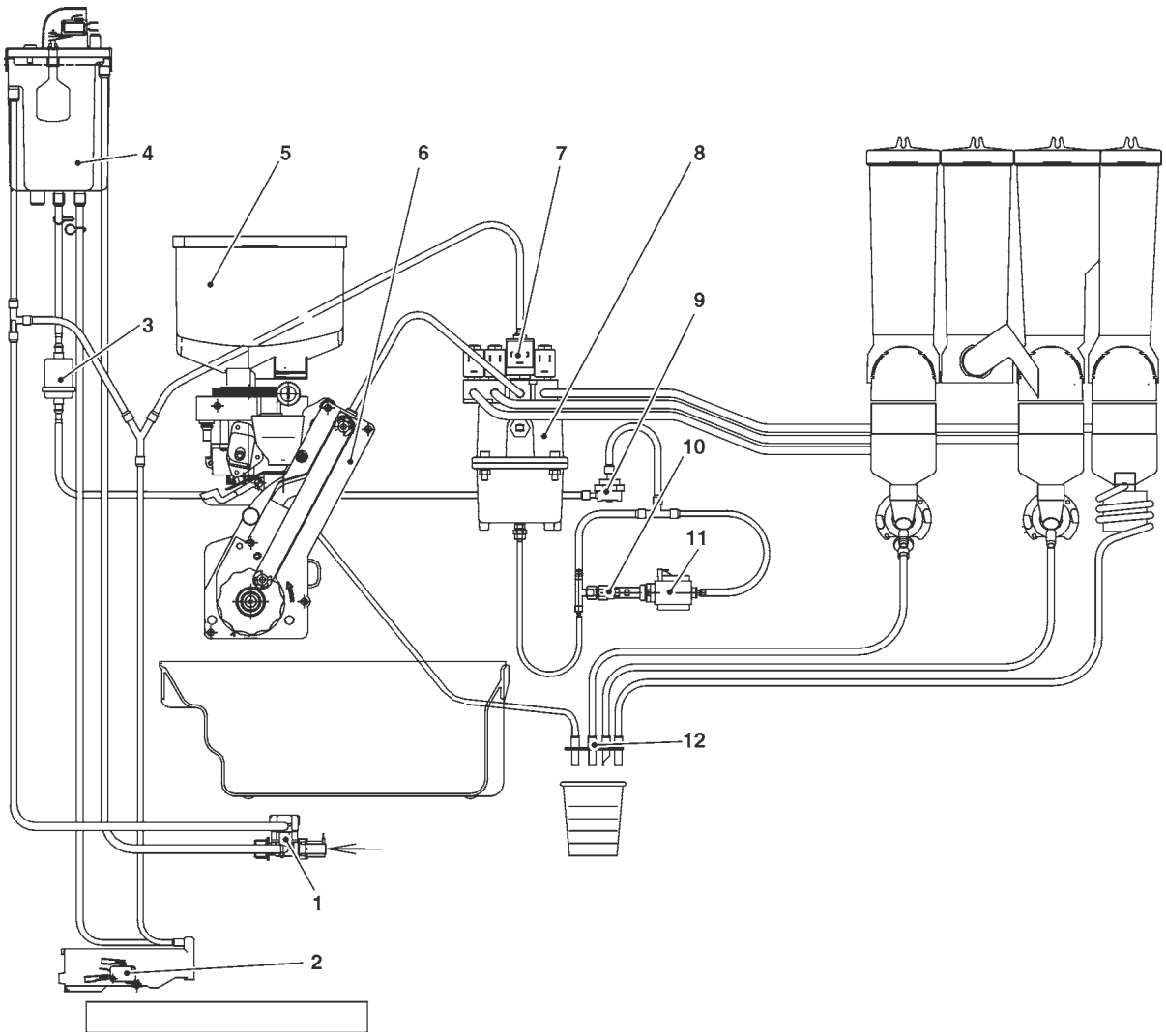

1- Электромагнитный клапан впуска воды
2- Поплавок контейнера для жидких отходов
3 – Механический фильтр
4 – Воздушный выключатель
5 – Контейнер для кофейных зерен
6 – Заварочный модуль
7 – Электромагнитный клапан в сборе
8 – Бойлер
9 – Объемный счетчик
10 – Байпас
11 – Вибрационный насос
12 – Желоба для выдачи в сборе

© by N&W GLOBAL VENDING S.p.A.

ГИДРАВЛИЧЕСКАЯ СИСТЕМА

Оборудованный основной отсек

Бак для подачи воды и смягчитель воды (дополнительно)

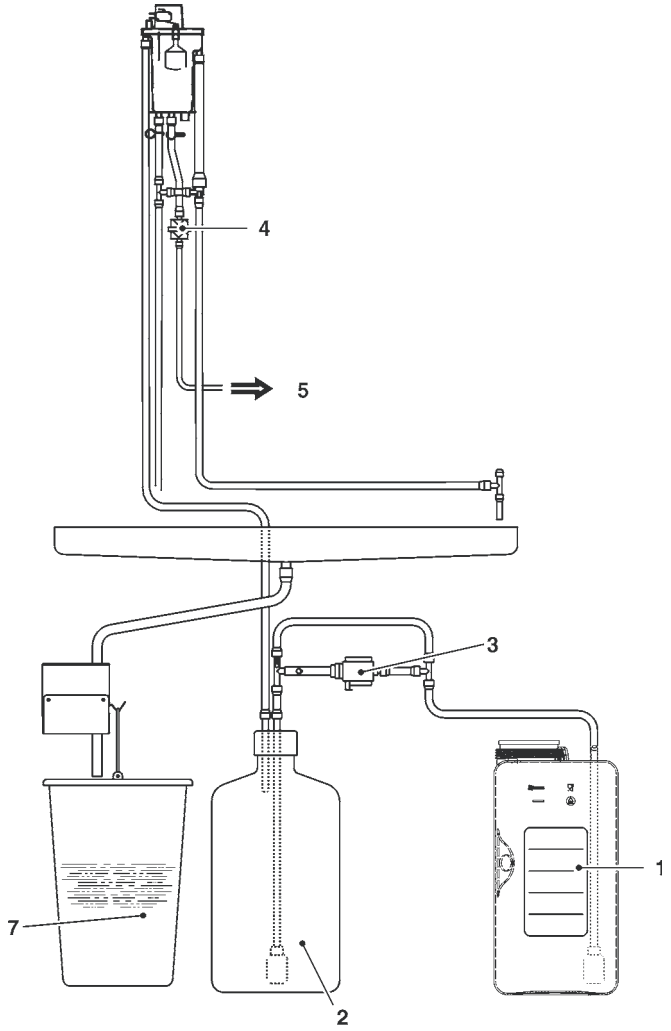

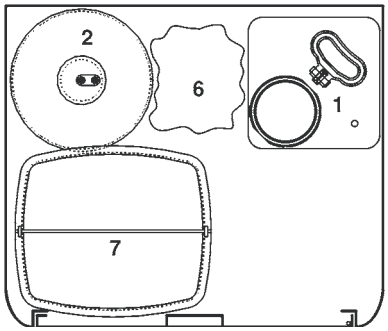

1 – Бак для воды
2 – Смягчитель воды (дополнительно)
3 – Насос для подачи воды
4 – Механический фильтр
5 – В автомат
6 – Пакет для кофейной гущи
7 – Контейнер для жидких отходов

ОБЗОР МЕНЮ ПРОГРАММИРОВАНИЯ

Автомат может работать в трех различных режимах:

- normal operation (нормальная эксплуатация);
- filler menu (меню наполнения);
- technician menu (меню специалиста).

Для доступа к программированию меню, нажмите кнопку программирования:

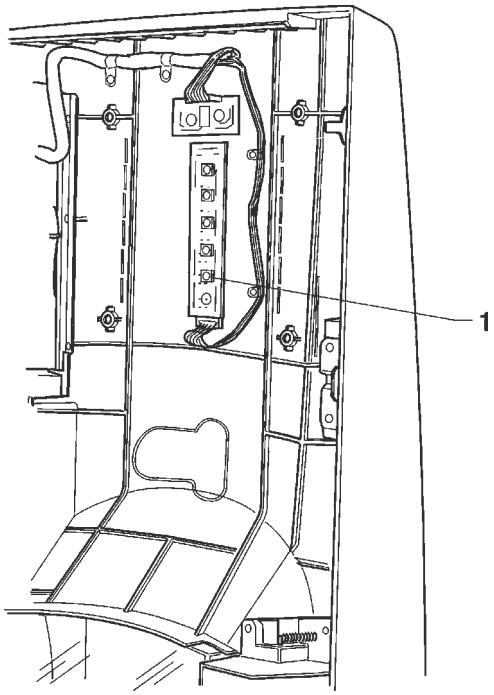

Рис. 30

1 - Кнопка доступа к программированию

Автомат перейдет в режим Filler Menu (Меню наполнения). Клавиши, показанные на рисунке, используются для прокрутки различных меню:

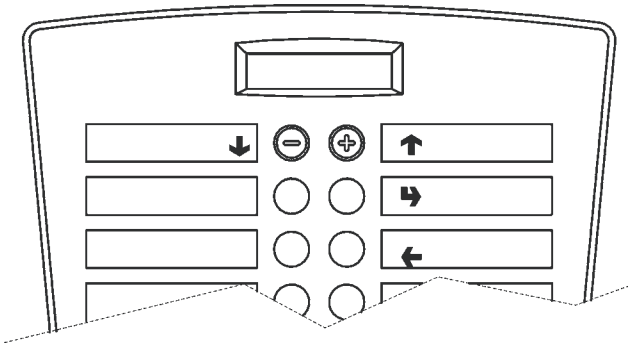

Рис. 31

Клавиши прокрутки верх и вниз
Клавиши “ ↑ ” и “ ↓ ” используются для перехода между пунктами меню на одном уровне в режиме программирования и изменения активного статуса и цифровых значений функций.

Клавиша подтверждения/ввода
Клавиша “ ↵ ” используется для перехода из меню в меню более низкого уровня или для подтверждения введенных или измененных данных.

Клавиша выхода:
Клавиша “ ← ” используется для возврата в меню более высокого уровня или выхода из поля изменения функции. Если Вы находитесь в меню самого высокого уровня, нажатие данной клавиши осуществляет переход из меню Technician в меню Filler и наоборот.

© by N&W GLOBAL VENDING S.p.A.

Обзор меню заполнения (Filler)

1 – СТАТИСТИКА

1.1 – ПЕЧАТЬ СТАТИСТИКИ
- 1.1.1 – ЧАСТИЧНАЯ ПЕЧАТЬ
  - 1.1.1.1 – СЧЕТЧИК ВАРИАНТОВ ВЫБОРА
  - 1.1.1.2 – СЧЕТЧИК ИНТЕРВАЛОВ
  - 1.1.1.3 – СЧЕТЧИК СКИДОК
  - 1.1.1.4. - СЧЕТЧИК ОТКАЗОВ
  - 1.1.1.5 – ДАННЫЕ МОНЕТНОГО МЕХАНИЗМА
- 1.1.2 – ПЕЧАТЬ ВСЕХ ДАННЫХ

1.2 – ПЕЧАТЬ ОТНОСИТЕЛЬНОЙ СТАТИСТИКИ
- 1.2.1 - ЧАСТИЧНАЯ ПЕЧАТЬ
  - 1.2.1.1 - СЧЕТЧИК ВАРИАНТОВ ВЫБОРА
  - 1.2.1.2 - СЧЕТЧИК ИНТЕРВАЛОВ
  - 1.2.1.3 – СЧЕТЧИК СКИДОК
  - 1.2.1.4. - СЧЕТЧИК ОТКАЗОВ
  - 1.2.1.5 - ДАННЫЕ МОНЕТНОГО МЕХАНИЗМА
- 1.2.2 - ПЕЧАТЬ ВСЕХ ДАННЫХ

1.3 - ОТОБРАЖЕНИЕ СТАТИСТИКИ
- 1.3.1 - ОТОБРАЖЕНИЕ СЧЕТЧИКА ВАРИАНТОВ ВЫБОРА
  - 1.3.1.1 – СЧЕТЧИК ПО ВАРИАНТАМ ВЫБОРА.
  - 1.3.1.2 - ОТОБРАЖЕНИЕ ОБЩИХ ДАННЫХ СЧЕТЧИКОВ
  - 1.3.1.3. – ОТОБРАЖЕНИЕ СЧЕТЧИКА ПРОДАЖ
- 1.3.2 - СЧЕТЧИК ИНТЕРВАЛОВ ВЫДАЧИ
- 1.3.3 – СЧЕТЧИК СКИДОК
- 1.3.4. - СЧЕТЧИК ОТКАЗОВ
- 1.3.5 - ОТОБРАЖЕНИЕ МОНЕТНОГО МЕХАНИЗМА
  - 1.3.5.1 - ОТОБРАЖЕНИЕ ДАННЫХ ПРОВЕРКИ
  - 1.3.5.2 - ОТОБРАЖЕНИЕ СЧЕТЧИКА НАЛИЧНЫХ СРЕДСТВ

1.4 - ОТОБРАЖЕНИЕ ОТНОСИТЕЛЬНОЙ СТАТИСТИКИ
- 1.4.1 - ОТОБРАЖЕНИЕ СЧЕТЧИКА ВАРИАНТОВ ВЫБОРА
  - 1.4.1.1 - СЧЕТЧИК ПО ВАРИАНТАМ ВЫБОРА
  - 1.4.1.2 - ОТОБРАЖЕНИЕ ОБЩИХ ДАННЫХ СЧЕТЧИКОВ
  - 1.4.1.3 – СЧЕТЧИК ПРОДАЖ
- 1.4.2 - СЧЕТЧИК ИНТЕРВАЛОВ ВЫДАЧИ
- 1.4.3 - СЧЕТЧИК СКИДОК
- 1.4.4. – СЧЕТЧИК ОТКАЗОВ
- 1.4.5 - ОТОБРАЖЕНИЕ ДАННЫХ МОНЕТНОГО МЕХАНИЗМА
  - 1.4.4.1 - ОТОБРАЖЕНИЕ ДАННЫХ ПРОВЕРКИ
  - 1.4.4.2 - ОТОБРАЖЕНИЕ НАЛИЧНЫХ СРЕДСТВ

1.5 - УДАЛЕНИЕ ОТНОСИТЕЛЬНОЙ СТАТИСТИКИ
- 1.5.1 - ЧАСТИЧНЫЙ СБРОС
  - 1.5.1.1 - СБРОС СЧЕТЧИКА ВАРИАНТОВ ВЫБОРА
  - 1.5.1.2 - СЧЕТЧИК ОШИБОК
  - 1.5.1.3 – ДАННЫЕ ОБ ОТКАЗАХ
  - 1.5.1.4. - ДАННЫЕ МОНЕТНОГО МЕХАНИЗМА
- 1.5.2 - СБРОС ВСЕХ ДАННЫХ

2 – НАСТРОЙКА ЦЕН
- **2.1. ИНТЕРВАЛ ЦЕНЫ 0**
- **2.2. ИНТЕРВАЛ ЦЕНЫ 1**
- **2.3. ИНТЕРВАЛ ЦЕНЫ 2**
- **2.4. ИНТЕРВАЛ ЦЕНЫ 3**
- **2.5. ИНТЕРВАЛ ЦЕНЫ 4**

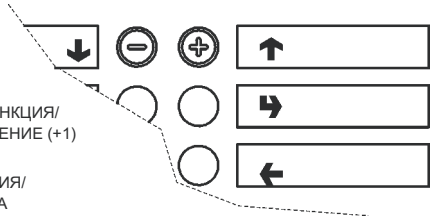

СЛЕДУЮЩАЯ ФУНКЦИЯ/ УМЕНЬШИТЬ ЗНАЧЕНИЕ (-1)

ПРЕДЫДУЩАЯ ФУНКЦИЯ/ УВЕЛИЧИТЬ ЗНАЧЕНИЕ (+1)

ПОДТВЕРДИТЬ ЗНАЧЕНИЯ/ ФУНКЦИЯ ПОДТВЕРЖДЕНИЯ

УДАЛИТЬ ЗНАЧЕНИЯ/ ФУНКЦИЯ ВЫХОДА

© by N&W GLOBAL VENDING S.p.A.

FILLER MENU (МЕНЮ НАПОЛНЕНИЯ) – ОБЩАЯ ИНФОРМАЦИЯ

3 - УПРАВЛЕНИЕ ТРУБКАМИ
  3.1 - НАПОЛНЕНИЕ ТРУБОК
  3.2 - ОПОРОЖНЕНИЕ ТРУБОК

4 – ТЕМПЕРАТУРА БОЙЛЕРА

5 - ТЕСТ
  5.1 – ВЫДАЧА КОМПОНЕНТОВ
  5.2 – ТОЛЬКО ВОДА
  5.3 – ТОЛЬКО СЫПУЧИЙ ПРОДУКТ
  5.4. – БЕЗ ПРИНАДЛЕЖНОСТЕЙ
  5.5. – ТОЛЬКО ПРИНАДЛЕЖНОСТИ

6 - GSM
  6.1 - УСТАНОВКА СЧЕТЧИКА ПРЕДВАРИТЕЛЬНОГО ОПОВЕЩЕНИЯ

7 - EVADTS
  7.1 – СОЕДИНЕНИЕ

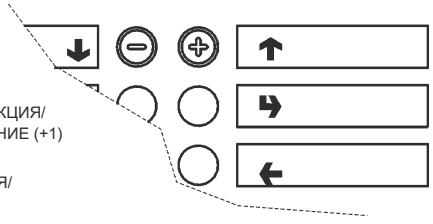

СЛЕДУЮЩАЯ ФУНКЦИЯ/ УМЕНЬШИТЬ ЗНАЧЕНИЕ (-1)

ПРЕДЫДУЩАЯ ФУНКЦИЯ/ УВЕЛИЧИТЬ ЗНАЧЕНИЕ (+1)

ПОДТВЕРДИТЬ ЗНАЧЕНИЯ/ ФУНКЦИЯ ПОДТВЕРЖДЕНИЯ

УДАЛИТЬ ЗНАЧЕНИЯ/ ФУНКЦИЯ ВЫХОДА

© by N&W GLOBAL VENDING S.p.A.

ОБЗОР МЕНЮ СПЕЦИАЛИСТА (TECHNICIAN MENU)

1. ОТКАЗЫ

1.1. ОТКАЗЫ СЧИТЫВАНИЯ ДАННЫХ

1.2. ОТКАЗЫ СБРОСА ДАННЫХ

2. НАСТРОЙКА ПАРАМЕТРОВ

2.1. НАЛИЧНЫЕ ДЕНЬГИ

2.1.1. ЦЕНЫ
- 2.1.1.1. НАСТРОЙКА ИНДИВИДУАЛЬНЫХ ЦЕН
  - 2.1.1.1.1. ИНТЕРВАЛ ЦЕН 0
  - 2.1.1.1. 2. ИНТЕРВАЛ ЦЕН 1
  - 2.1.1.1. 3. ИНТЕРВАЛ ЦЕН 2
  - 2.1.1.1. 4. ИНТЕРВАЛ ЦЕН 3
  - 2.1.1.1. 5. ИНТЕРВАЛ ЦЕН 4
- 2.1.1.2. НАСТРОЙКА ОБЩИХ ЦЕН
  - 2.1.1.2.1. ИНТЕРВАЛ ЦЕН 0
  - 2.1.1.2. 2. ИНТЕРВАЛ ЦЕН 1
  - 2.1.1.2. 3. ИНТЕРВАЛ ЦЕН 2
  - 2.1.1.2. 4. ИНТЕРВАЛ ЦЕН 3
  - 2.1.1.2. 5. ИНТЕРВАЛ ЦЕН 4
- 2.1.1.3. ВРЕМЕННЫЕ ИНТЕРВАЛЫ
  - 2.1.1.3.1 – НАСТРОЙКА ДАТЫ И ВРЕМЕНИ
  - 2.1.1.3.2. - ВРЕМЕННОЙ ИНТЕРВАЛ 1
  - 2.1.1.3.3. - ВРЕМЕННОЙ ИНТЕРВАЛ 2
  - 2.1.1.3.4. - ВРЕМЕННОЙ ИНТЕРВАЛ 3
  - 2.1.1.3.5. - ВРЕМЕННОЙ ИНТЕРВАЛ 4

2.1.2. МОНЕТНЫЕ МЕХАНИЗМЫ
- 2.1.2.1. – НАСТРОЙКИ МОНЕТНОГО МЕХАНИЗМА
- 2.1.2.2. – ВЫДАЧА СДАЧИ

2.1.3. ДЕСЯТИЧНАЯ ЗАПЯТАЯ

2.1.4. ВЕДУЩИЙ / ВЕДОМЫЙ
- 2.1.4.1. – НАСТРОЙКА
- 2.1.4.2. – УДЕРЖАНИЕ ЦЕНЫ (ВЕДОМЫЙ)
- 2.1.4.3. – ФАКТИЧЕСКАЯ ЦЕНА
- 2.1.4.4. – СБРОС НАСТРОЕК ВЕДОМОГО АВТОМАТА SNAKKY
- 2.1.4.5. – КОНТРОЛЬ ВЕДОМОГО АВТОМАТА

2.2. ВАРИАНТЫ ВЫБОРА

2.2.1. НАСТРОЙКА ПАРАМЕТРОВ ВОДЫ
- 2.2.1.1. – ДОЗИРОВКА ВОДЫ
- 2.2.1.2. – НАСТРОЙКА ДОЗ ДЛЯ ВЗБАЛТЫВАНИЯ
  - 2.2.1.2.1. – НАСТРОЙКА ДОЗ
  - 2.2.1.2.2. – НАСТРОЙКА МОДАЛЬНОСТИ
- 2.2.1.3. – НАСТРОЙКА ЭЛЕКТРОМАГНИТНОГО КЛАПАНА
- 2.2.1.4. – ВРЕМЯ ДЛЯ СТЕКАНИЯ КАПЕЛЬ

2.2.2. – НАСТРОЙКА ПАРАМЕТРОВ СЫПУЧЕГО ПРОДУКТА
- 2.2.2.1. – ДОЗИРОВКА СЫПУЧЕГО ПРОДУКТА
- 2.2.2.2. – НАСТРОЙКА ДОЗАТОРА

2.2.3. НАСТРОЙКА ПАРАМЕТРОВ ПРИНАДЛЕЖНОСТЕЙ
- 2.2.3.1. ВКЛЮЧИТЬ ВЫДАЧУ ЧАШКИ
- 2.2.3.2. ВКЛЮЧИТЬ ВЫДАЧУ САХАРА
- 2.2.3.3. ВКЛЮЧИТЬ ВЫДАЧУ ПАЛОЧКИ ДЛЯ ПЕРЕМЕШИВАНИЯ

2.2.4. СТАТУС ВЫБОРА

2.2.5. КНОПКА ВЫБОРА

2.2.6. РАЗМЕЩЕНИЕ ВАРИАНТОВ ВЫБОРА

2.2.7. КОД ПРОДУКТА

2.3. ПАРАМЕТРЫ АВТОМАТА

2.3.1. ТЕМПЕРАТУРА БОЙЛЕРА

2.3.2. РЕЗЕРВУАР

2.3.3. НАГРЕВ МИКСЕРА

2.3.4. ОХЛАЖДЕНИЕ МИКСЕРА

2.3.5. БЫСТРЫЕ ЦИКЛЫ

2.3.6. НАСТРОЙКА ПАРАМЕТРОВ ВЫДАЧИ

2.3.7. ФОТОЭЛЕМЕНТ

2.3.8. ВРЕМЯ ПОДСВЕТКИ

2.3.9. НАСТРОЙКА ВЫДАЧИ ЧАШЕК

2.3.A. КЛАВИША ПРОМЫВКИ

2.3.B. АВТОМАТИЧЕСКАЯ ПРОМЫВКА

2.3.C. ЦИКЛ ВЫДАЧИ КОФЕ БЕЗ КОФЕИНА

2.3.D. ПРЕДВАРИТЕЛЬНЫЙ ПОМОЛ

2.3.E. ВРЕМЯ ПОДАЧИ

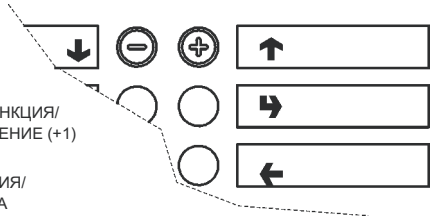

СЛЕДУЮЩАЯ ФУНКЦИЯ/ УМЕНЬШИТЬ ЗНАЧЕНИЕ (-1)

ПРЕДЫДУЩАЯ ФУНКЦИЯ/ УВЕЛИЧИТЬ ЗНАЧЕНИЕ (+1)

ПОДТВЕРДИТЬ ЗНАЧЕНИЯ/ ФУНКЦИЯ ПОДТВЕРЖДЕНИЯ

УДАЛИТЬ ЗНАЧЕНИЯ/ ФУНКЦИЯ ВЫХОДА

© by N&W GLOBAL VENDING S.p.A.

ОБЗОР МЕНЮ СПЕЦИАЛИСТА (TECHNICIAN MENU)

2.4. ДИСПЛЕЙ

2.4.1. ЯЗЫК
2.4.2. РЕКЛАМНЫЕ СООБЩЕНИЯ
  2.4.2.1. ПОКАЗАТЬ РЕКЛАМНЫЕ СООБЩЕНИЯ
  2.4.2.2. НАСТРОИТЬ РЕКЛАМНЫЕ СООБЩЕНИЯ
2.4.3. НАСТРОЙКА КОНТРАСТА

2.5. ПРЕДВАРИТЕЛЬНЫЕ НАСТРОЙКИ ВЫБОРА

2.5.1. НЕТ ЧАШКИ
  2.5.1.1. ВКЛЮЧИТЬ
  2.5.1.2. ИЗМЕНЕНИЕ ДОЗЫ
  2.5.1.3. ИЗМЕНЕНИЕ ЦЕНЫ
2.5.2. ДОПОЛНИТЕЛЬНАЯ ПОРЦИЯ САХАРА
  2.5.2.1. ВКЛЮЧИТЬ
  2.5.2.2. ИЗМЕНЕНИЕ ДОЗЫ
  2.5.2.3. ИЗМЕНЕНИЕ ЦЕНЫ
2.5.3. САХАР
  2.5.3.1. ВКЛЮЧИТЬ
  2.5.3.2. ИЗМЕНЕНИЕ ДОЗЫ
  2.5.3.3. ИЗМЕНЕНИЕ ЦЕНЫ
2.5.4. САХАР –
  2.5.4.1. ВКЛЮЧИТЬ
  2.5.4.2. ИЗМЕНЕНИЕ ДОЗЫ
  2.5.4.3. ИЗМЕНЕНИЕ ЦЕНЫ
2.5.5. САХАР +
  2.5.5.1. ВКЛЮЧИТЬ
  2.5.5.2. ИЗМЕНЕНИЕ ДОЗЫ
  2.5.5.3. ИЗМЕНЕНИЕ ЦЕНЫ
2.5.6. ВОДА +
  2.5.6.1. ВКЛЮЧИТЬ
  2.5.6.2. ИЗМЕНЕНИЕ ДОЗЫ
  2.5.6.3. ИЗМЕНЕНИЕ ЦЕНЫ
2.5.7. ВОДА –
  2.5.7.1. ВКЛЮЧИТЬ
  2.5.7.2. ИЗМЕНЕНИЕ ДОЗЫ
  2.5.7.3. ИЗМЕНЕНИЕ ЦЕНЫ
2.5.8. КРЕПОСТЬ +
  2.5.8.1. ВКЛЮЧИТЬ
  2.5.8.2. ИЗМЕНЕНИЕ ДОЗЫ
  2.5.8.3. ИЗМЕНЕНИЕ ЦЕНЫ
2.5.9. КРЕПОСТЬ –
  2.5.9.1. ВКЛЮЧИТЬ
  2.5.9.2. ИЗМЕНЕНИЕ ДОЗЫ
  2.5.9.3. ИЗМЕНЕНИЕ ЦЕНЫ
2.5.A. ДОЗИРОВКА КОФЕ
  2.5.A.1. ВКЛЮЧИТЬ
  2.5.A.2. ИЗМЕНЕНИЕ ДОЗЫ
  2.5.A.3. ИЗМЕНЕНИЕ ЦЕНЫ
2.5.B. ДОПОЛНИТЕЛЬНАЯ ПОРЦИЯ МОЛОКА
  2.5.B.1. ВКЛЮЧИТЬ
  2.5.B.2. ИЗМЕНЕНИЕ ДОЗЫ
  2.5.B.3. ИЗМЕНЕНИЕ ЦЕНЫ
2.5.C. КУВШИН +
  2.5.C.1. ВКЛЮЧИТЬ
  2.5.C.2. ИЗМЕНЕНИЕ ДОЗЫ
  2.5.C.3. ИЗМЕНЕНИЕ ЦЕНЫ
2.5.D. КУВШИН –
  2.5.D.1. ВКЛЮЧИТЬ
  2.5.D.2. ИЗМЕНЕНИЕ ДОЗЫ
  2.5.D.3. ИЗМЕНЕНИЕ ЦЕНЫ
2.5.E МОККО
  2.5.E.1. ВКЛЮЧИТЬ
  2.5.E.2. ИЗМЕНЕНИЕ ДОЗЫ
  2.5.E.3. ИЗМЕНЕНИЕ ЦЕНЫ

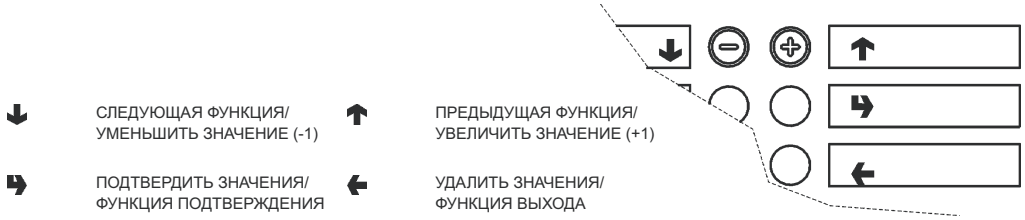

© by N&W GLOBAL VENDING S.p.A.

ОБЗОР МЕНЮ СПЕЦИАЛИСТА (TECHNICIAN MENU)

2.6. ПРОЧИЕ НАСТРОЙКИ

2.6.1. НАЛИВ ПРОДУКТА В КУВШИН
2.6.2. ПАРОЛЬ
  2.6.2.1. НАСТРОИТЬ ПАРОЛЬ
  2.6.2.2. ВКЛЮЧИТЬ ПАРОЛЬ
2.6.3. ВКЛЮЧИТЬ МЕНЮ ЗАПОЛНЕНИЯ
2.6.4. ЭНЕРГОСБЕРЕЖЕНИЕ
  2.6.4.1. НАСТРОИТЬ ПАРАМЕТРЫ ЭНЕРГОСБЕРЕЖЕНИЯ
  2.6.4.2. ПАРАМЕТРЫ ЭНЕРГОСБЕРЕЖЕНИЕ
2.6.5. ПАРАМЕТРЫ ГРУППЫ
2.6.6. ИЗМЕНИТЬ ПАРАМЕТРЫ ГРУППЫ

3. СТАТИСТИКА

3.1. ЭЛЕКТРОННЫЙ СЧЕТЧИК
3.1.1 – ОТОБРАЖЕНИЕ СЧЕТЧИКОВ
3.1.2 – СБРОС СЧЕТЧИКА

3.2. ОТОБРАЗИТЬ СТАТИСТИКУ
3.2.1. ОТОБРАЗИТЬ СЧЕТЧИКИ ВАРИАНТОВ ВЫБОРА
  3.2.1.1. ОТОБРАЗИТЬ СЧЕТЧИК ПО РАЗОВЫМ ВЫДАЧАМ
  3.2.1.2. ОТОБРАЗИТЬ ОБЩИЕ СЧЕТЧИКИ
  3.2.1.3. ОТОБРАЗИТЬ СЧЕТЧИКИ ПО ВАРИАНТАМ ВЫБОРА
3.2.2. ОТОБРАЗИТЬ СЧЕТЧИК ИНТЕРВАЛА
3.2.3. ОТОБРАЗИТЬ СЧЕТЧИКИ СКИДОК
3.2.4. ОТОБРАЗИТЬ СЧЕТЧИКИ ОТКАЗОВ
3.2.5. ОТОБРАЗИТЬ ДАННЫЕ МОНЕТНОГО МЕХАНИЗМА
  3.2.5.1. ДАННЫЕ ПРОВЕРКИ
  3.2.5.2. ДАННЫЕ НАЛИЧНОСТИ

3.3. УДАЛИТЬ СТАТИСТИКУ
3.3.1. УДАЛИТЬ ЧАСТИЧНО
  3.3.1.1. УДАЛИТЬ СЧЕТЧИК ВАРИАНТОВ ВЫБОРА
  3.3.1.2. УДАЛИТЬ СЧЕТЧИК СКИДОК
  3.3.1.3. УДАЛИТЬ СЧЕТЧИК ОТКАЗОВ
  3.3.1.4. УДАЛИТЬ ДАННЫЕ МОНЕТНОГО МЕХАНИЗМА
3.3.2. УДАЛИТЬ ОБЩУЮ СТАТИСТИКУ

3.4. ОТОБРАЗИТЬ ОТНОСИТЕЛЬНУЮ СТАТИСТИКУ
3.4.1. ОТОБРАЗИТЬ СЧЕТЧИКИ ВАРИАНТОВ ВЫБОРА
  3.4.1.1. ОТОБРАЗИТЬ СЧЕТЧИК ПО РАЗОВЫМ ВЫДАЧАМ
  3.4.1.2. ОТОБРАЗИТЬ ОБЩИЕ СЧЕТЧИКИ
  3.4.1.3. ОТОБРАЗИТЬ СЧЕТЧИКИ ПО ВАРИАНТАМ ВЫБОРА
3.4.2. ОТОБРАЗИТЬ СЧЕТЧИК ИНТЕРВАЛА
3.4.3. ОТОБРАЗИТЬ СЧЕТЧИКИ СКИДОК
3.4.4. ОТОБРАЗИТЬ СЧЕТЧИКИ ОТКАЗОВ
3.4.5. ОТОБРАЗИТЬ ДАННЫЕ МОНЕТНОГО МЕХАНИЗМА
  3.4.5.1. ДАННЫЕ ПРОВЕРКИ
  3.4.5.2. ДАННЫЕ НАЛИЧНОСТИ

3.5. УДАЛИТЬ СТАТИСТИКУ
3.5.1. УДАЛИТЬ ЧАСТИЧНО
  3.5.1.1. УДАЛИТЬ СЧЕТЧИК ВАРИАНТОВ ВЫБОРА
  3.5.1.2. УДАЛИТЬ СЧЕТЧИК СКИДОК
  3.5.1.3. УДАЛИТЬ СЧЕТЧИК ОТКАЗОВ
  3.5.1.4. УДАЛИТЬ ДАННЫЕ МОНЕТНОГО МЕХАНИЗМА
3.5.2. УДАЛИТЬ ОБЩУЮ СТАТИСТИКУ

3.6. ВКЛЮЧИТЬ СЧЕТЧИК ПРИ ЗАПУСКЕ

3.7. ПЕЧАТЬ СТАТИСТИКИ
3.7.1. ЧАСТИЧНАЯ ПЕЧАТЬ
  3.7.1.1. ПЕЧАТЬ СЧЕТЧИКА ВАРИАНТОВ ВЫБОРА
  3.7.1.2. ПЕЧАТЬ СЧЕТЧИКА ИНТЕРВАЛОВ
  3.7.1.3. ПЕЧАТЬ СЧЕТЧИКА СКИДОК
  3.7.1.4. ПЕЧАТЬ СЧЕТЧИКА ОТКАЗОВ
  3.7.1.5. ПЕЧАТЬ ДАННЫХ МОНЕТНОГО МЕХАНИЗМА
3.7.2. ПЕЧАТЬ ВСЕХ ДАННЫХ

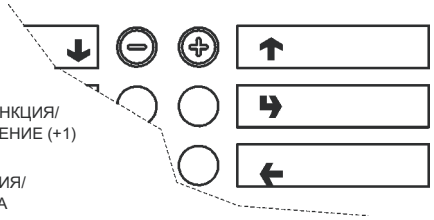

СЛЕДУЮЩАЯ ФУНКЦИЯ/ УМЕНЬШИТЬ ЗНАЧЕНИЕ (-1)

ПРЕДЫДУЩАЯ ФУНКЦИЯ/ УВЕЛИЧИТЬ ЗНАЧЕНИЕ (+1)

ПОДТВЕРДИТЬ ЗНАЧЕНИЯ/ ФУНКЦИЯ ПОДТВЕРЖДЕНИЯ

УДАЛИТЬ ЗНАЧЕНИЯ/ ФУНКЦИЯ ВЫХОДА

© by N&W GLOBAL VENDING S.p.A.

ОБЗОР МЕНЮ СПЕЦИАЛИСТА (TECHNICIAN MENU)

3.8. ПЕЧАТЬ ОТНОСИТЕЛЬНОЙ СТАТИСТИКИ
- 3.8.1. ЧАСТИЧНАЯ ПЕЧАТЬ
  - 3.8.1.1. ПЕЧАТЬ СЧЕТЧИКА ВАРИАНТОВ ВЫБОРА
  - 3.8.1.2. ПЕЧАТЬ СЧЕТЧИКА ИНТЕРВАЛОВ
  - 3.8.1.3. ПЕЧАТЬ СЧЕТЧИКА СКИДОК
  - 3.8.1.4. ПЕЧАТЬ СЧЕТЧИКА ОТКАЗОВ
  - 3.8.1.5. ПЕЧАТЬ ДАННЫХ МОНЕТНОГО МЕХАНИЗМА
- 3.8.2. ПЕЧАТЬ ВСЕХ ДАННЫХ

4 – ТЕСТ

4.1. ТЕСТИРОВАНИЕ ВЫДАЧИ
- 4.1.1. ВЫДАЧА КОМПОНЕНТОВ
- 4.1.2 ТОЛЬКО ВОДА
- 4.1.3. ТОЛЬКО СЫПУЧИЕ ПРОДУКТЫ
- 4.1.4. БЕЗ ПРИНАДЛЕЖНОСТЕЙ
- 4.1.5. ТОЛЬКО ПРИНАДЛЕЖНОСТИ

4.2. СПЕЦИАЛЬНЫЕ ФУНКЦИИ
- 4.2.1. ПОВОРОТ МОДУЛЯ
- 4.2.2. ДОЗА ОТПУСКА
- 4.2.3. ПУСТОЙ БОЙЛЕР
- 4.2.4. РУЧНАЯ УСТАНОВКА

4.3. АВТОТЕСТИРОВАНИЕ

5. ПРОЧИЕ НАСТРОЙКИ

5.1. ДАННЫЕ АВТОМАТА
- 5.1.1. ДАТА УСТАНОВКИ
- 5.1.2. ПРОГРАММИРОВАНИЕ КОДА АВТОМАТА
- 5.1.3. ПРОГРАММИРОВАНИЕ КОДА ОПЕРАТОРА

5.2. ИНИЦИАЛИЗАЦИЯ АВТОМАТА

5.3. EVADTS
- 5.3.1. ПАРОЛЬ
- 5.3.2. КОД БЕЗОПАСНОСТИ
- 5.3.3. СОЕДИНЕНИЕ

5.4. IPKEY
- 5.4.1. УПРАВЛЕНИЕ НАСТРОЙКАМИ
- 5.4.1.1. UPKEY – АВТОМАТ
- 5.4.1.2. АВТОМАТ – UPKEY
- 5.4.1.3. УДАЛИТЬ
- 5.4.1.4. УДАЛИТЬ ВСЕ
- 5.4.2. УПРАВЛЕНИЕ ПРОВЕРКАМИ
- 5.4.2.1. АВТОМАТ – UPKEY
- 5.4.2.2. УДАЛИТЬ
- 5.4.2.3. УДАЛИТЬ ВСЕ

6. GSM

6.1. ПИН-КОД GSM

6.2. ПРЕДУПРЕЖДАЮЩИЕ СИГНАЛЫ GSM
- 6.2.1. ПАРАМЕТРЫ ПРЕДУПРЕЖДАЮЩИХ СИГНАЛОВ
- 6.2.2. СБРОСИТЬ СЧЕТЧИК ПРЕДУПРЕЖДАЮЩИХ СИГНАЛОВ

6.3. НОМЕР В ГРУППЕ АВТОМАТОВ

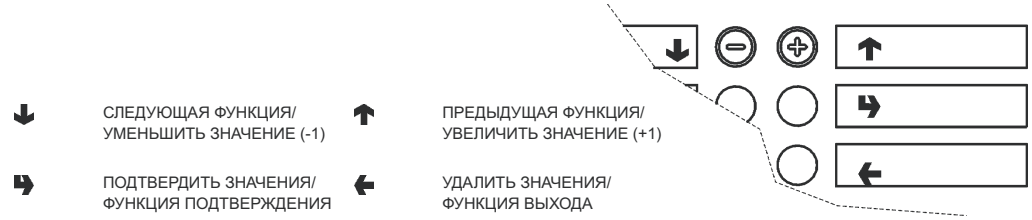

© by N&W GLOBAL VENDING S.p.A.

ОБОЗНАЧЕНИЯ НА ЭЛЕКТРИЧЕСКОЙ СХЕМЕ

СОКРАЩЕНИЕ	НАЗВАНИЕ
BDV	РАЗЪЕМ МОНЕТНОГО МЕХАНИЗМА BDV
BFL	ПЕРЕКЛЮЧАТЕЛЬ ПОДДОНА ДЛЯ ЖИДКИХ ОТХОДОВ
CCG	ОБЩИЙ СЧЕТЧИК
CM1	КУЛАЧОК ДВИГАТЕЛЯ ТОРГОВОГО АВТОМАТА
CMSB	КУЛАЧОК ДВИГАТЕЛЯ ДЛЯ ОТПУСКА ЧАШЕК
CV	ОБЪЕМНЫЙ СЧЕТЧИК
E1-…	ЭЛЕКТРОМАГНИТНЫЙ КЛАПАН INSTANT
EEA	ЭЛЕКТРОМАГНИТНЫЙ КЛАПАН ПОДАЧИ ВОДЫ
ER	ЭЛЕКТРОМАГНИТНЫЙ КЛАПАН ДИСПЕНСЕРА КОФЕ
ESC	МАГНИТ ДЛЯ ОТПУСКА КОФЕ
EX	РАЗЪЕМЫ ИСПОЛНИТЕЛЬНОГО МОНЕТНОГО МЕХАНИЗМА
FA	ПОДАВИТЕЛЬ РАДИОПОМЕХ
FREE	ПЕРЕКЛЮЧАТЕЛЬ БЕСПЛАТНОЙ ПРОДАЖИ
ID	ПЕРЕКЛЮЧАТЕЛЬ ДОЗЫ КОФЕ
IMSP	МИКРОПЕРЕКЛЮЧАТЕЛЬ ОТПУСКА ПАЛОЧЕК ДЛЯ ПЕРЕМЕШИВАНИЯ
IP	ДВЕРНОЙ ВЫКЛЮЧАТЕЛЬ
IPF	ПЕРЕКЛЮЧАТЕЛЬ ПЕРЕЛИВА КОНТЕЙНЕРА ДЛЯ ОТХОДОВ
IVA	МИКРОПЕРЕКЛЮЧАТЕЛЬ ПУСТОГО БОЙЛЕРА
IVB	МИКРОПЕРЕКЛЮЧАТЕЛЬ ПУСТОГО ДОЗАТОРА ЧАШЕК
JUG	ПЕРЕКЛЮЧАТЕЛЬ НАЛИВА В КУВШИН
KC1-…	КОНТУР БОЙЛЕРА ДЛЯ КОФЕ
KS1-…	КОНТУР БЕЗОПАСНОСТИ
LCD	ЖИДКОКРИСТАЛЛИЧЕСКИЙ ДИСПЛЕЙ
LF	ЛАМПА
M	ДВИГАТЕЛЬ
MAC	КОФЕМОЛКА
MD1-..	ДВИГАТЕЛЬ - INSTANT
MDB	РАЗЪЕМ МОНЕТНОГО МЕХАНИЗМА MDB
MDTE	ДВИГАТЕЛЬ ДЛЯ ИНГРЕДИЕНТОВ СВЕЖЕЗАВАРЕННОГО ЧАЯ
MDZ	ДВИГАТЕЛЬ ИНГРЕДИЕНТОВ - САХАР

СОКРАЩЕНИЕ	НАЗВАНИЕ
MF1-..	ДВИГАТЕЛИ МИКСЕРОВ
MPU	МИКРОВЫКЛЮЧАТЕЛЬ ПОЛОЖЕНИЯ ЖЕЛОБОВ
MSB	ДВИГАТЕЛЬ ОТПУСКА ЧАШЕК
MSCB	ДВИГАТЕЛЬ ПОДЪЕМА ЧАШЕК
MSP	ДВИГАТЕЛЬ ОТПУСКА ПАЛОЧЕК ДЛЯ ПЕРЕМЕШИВАНИЯ
MSV	ДВИГАТЕЛЬ ДЛЯ ПЕРЕМЕЩЕНИЯ ПОДДОНА
NTC	ДАТЧИК ТЕМПЕРАТУРЫ
P1-…	КНОПКИ ВЫБОРА
PIP	КНОПКА ПРОГРАММИРОВАНИЯ
PL	КНОПКА ЦИКЛА ПРОМЫВКИ
PM	НАСОС
PPO	КНОПКА ВЫБОРА ИНГРЕДИЕНТОВ
PS1-..	КНОПКА ВЫДАЧИ СИРОПА
PSB	КНОПКА ОТПУСКА ЧАШКИ
PST	КНОПКА СТАТИСТИКИ
PSU	КНОПКА ПОДЪЕМА ЖЕЛОБА
RCC	НАГРЕВАТЕЛЬНЫЙ ЭЛЕМЕНТ БОЙЛЕРА
RIS	НАГРЕВАТЕЛЬ КОФЕЙНОГО МОДУЛЯ
RS232	ПОСЛЕДОВАТЕЛЬНЫЙ ПОРТ
SM1	ПЛАТА УПРАВЛЕНИЯ
SM2	ПЛАТА РАСШИРЕНИЯ
SP	КНОПОЧНАЯ ПЛАТА
STRC	ПЛАТА ДВУСТОРОННЕГО ТИРИСТОРНОГО ПЕРЕКЛЮЧАТЕЛЯ НАГРЕВА БОЙЛЕРА
SUC	ПЛАТА ЦПУ
TR	ТРАНСФОРМАТОР
TX…	ПРЕДОХРАНИТЕЛЬ С ЗАДЕРЖКОЙ (X = ТОК)
TZ	ДАТЧИК ЧАШЕК
UPS	ПЕЧАТНАЯ ПЛАТА БЛОКА ОХЛАЖДЕНИЯ
VAR	ВАРИСТОР
VENT	ВЕНТИЛЯТОР

© by N&W GLOBAL VENDING S.p.A.

© by N&W GLOBAL VENDING SpA

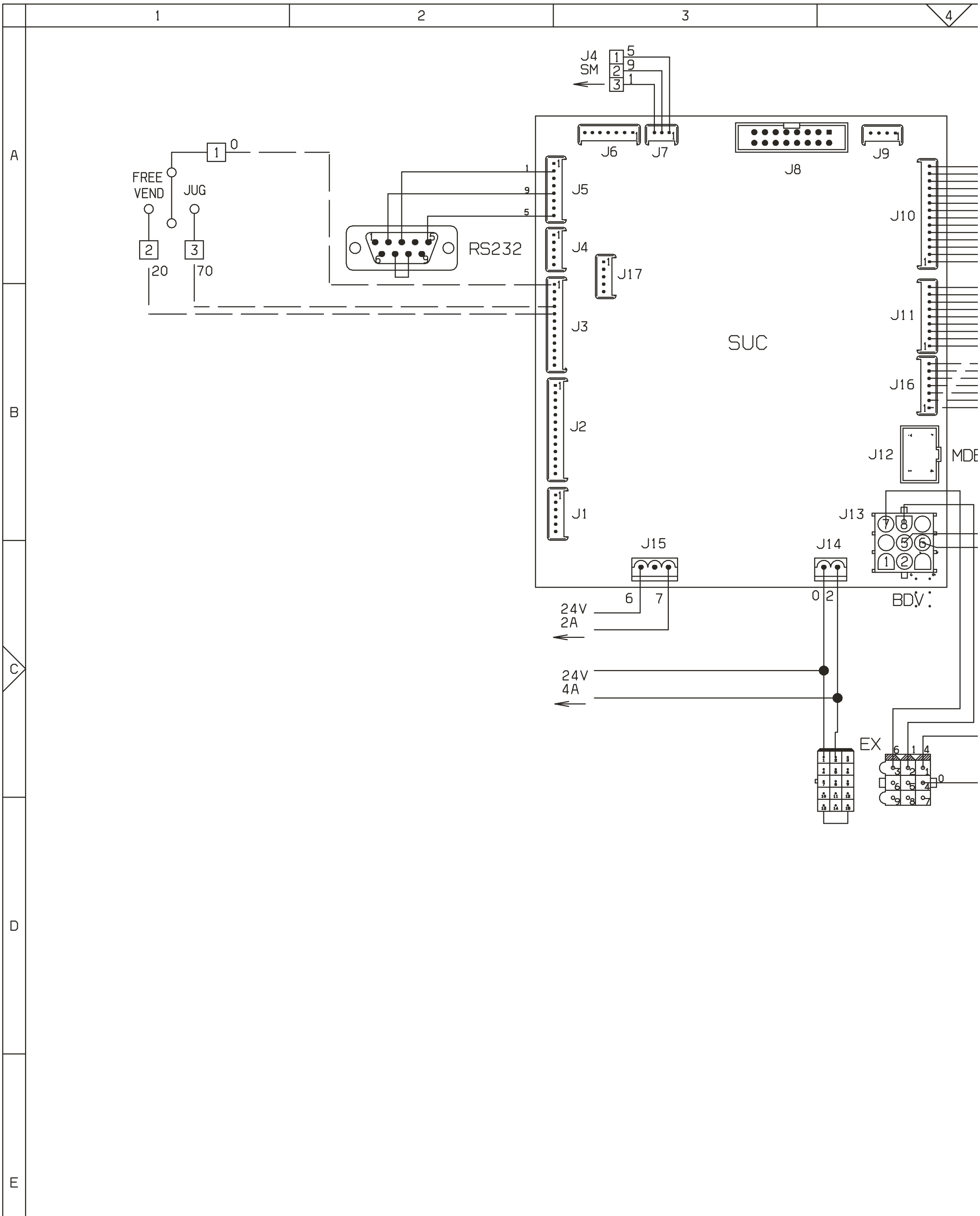

N&W GLOBAL VENDING S.P.A.
SI RISERVA A TERMINI DI LEGGE LA PROPRIETA' DEL PRESENTE DISEGNO CON DIVIETO DI RIPRODURLO O DIVULGARLO SENZA SUA PREVIA AUTORIZZAZIONE

0	NERO	BLACK	NOIR	SCHWARZ	NEGRO
1	MARRONE	BROWN	MARRON	BRAUN	MARRON
2	ROSSO	RED	ROUGE	ROT	ROJO
3	ARANCIO	ORANGE	ORANGE	ORANGE	NARANJA
4	GIALLO	YELLOW	JAUNE	GELB	AMARILLO
5	VERDE	GREEN	VERT	GRUEN	VERDE
6	BLU AZZURRO	BLUE LIGHT BLUE	BLEU BLEU CIEL	BLAU HELLBLAU	OSCURO AZUL CLARO
7	ROSA VIOLA	PINK VIOLET	ROSE ROSE	ROSA LILLA	ROSA ROSA
8	GRIGIO	GREY	GRIS	GRAU	GRIS
9	BIANCO	WHITE	BLANC	WEISS	BLANCO

N&W

sx43700

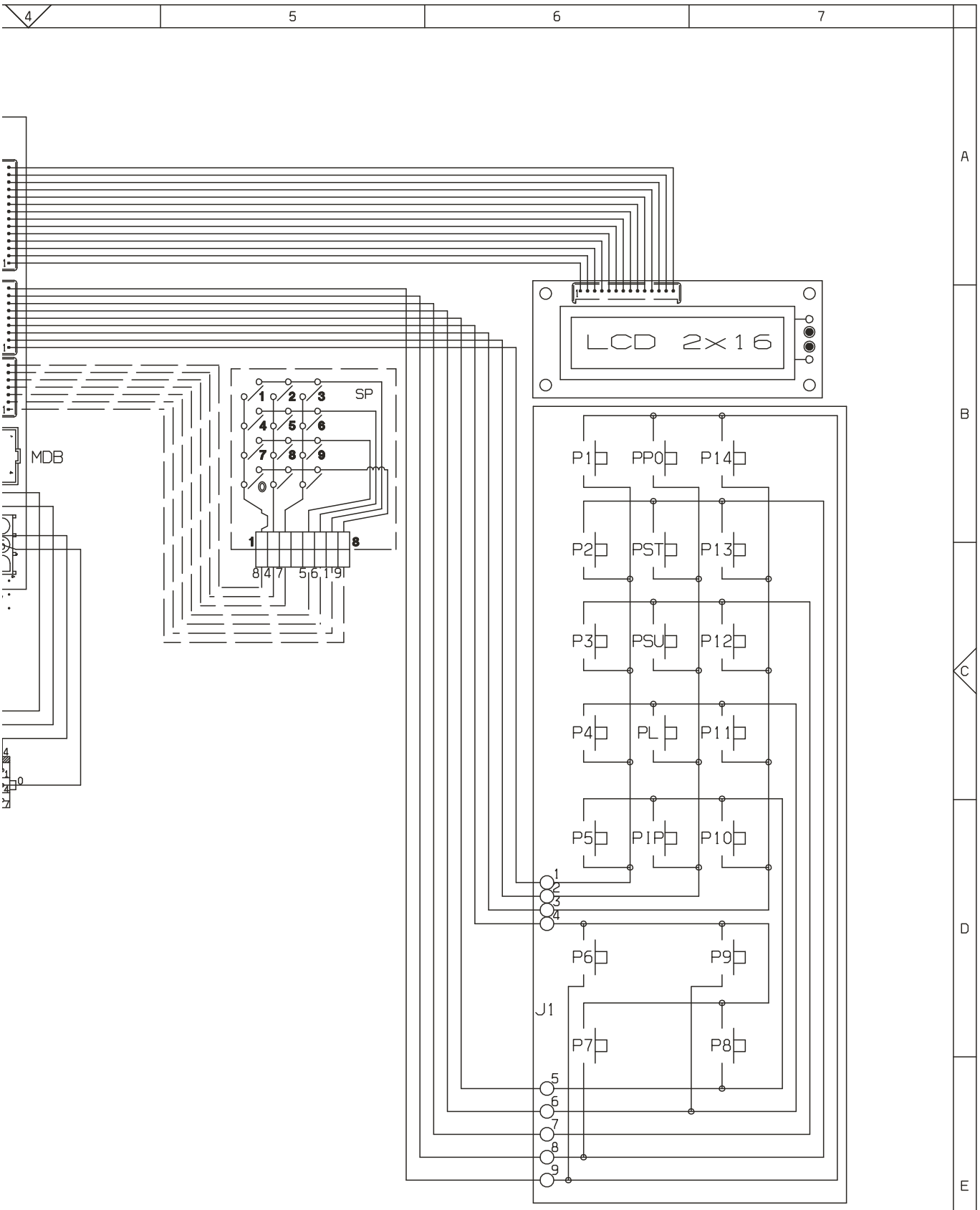

N&W GLOBAL VENDING S.p.A. Valbrembo – Italia	MODELLO: Brio 3	GRUPPO: PORTA	DATA: 04-03-05	FOGLIO: 1/1	DISEGNATO: BONACINA	CONTROLLATO: MONGUZZI
8 GRIS 9 BLANCO			LEGENDA: .	CODICE: 608543700		

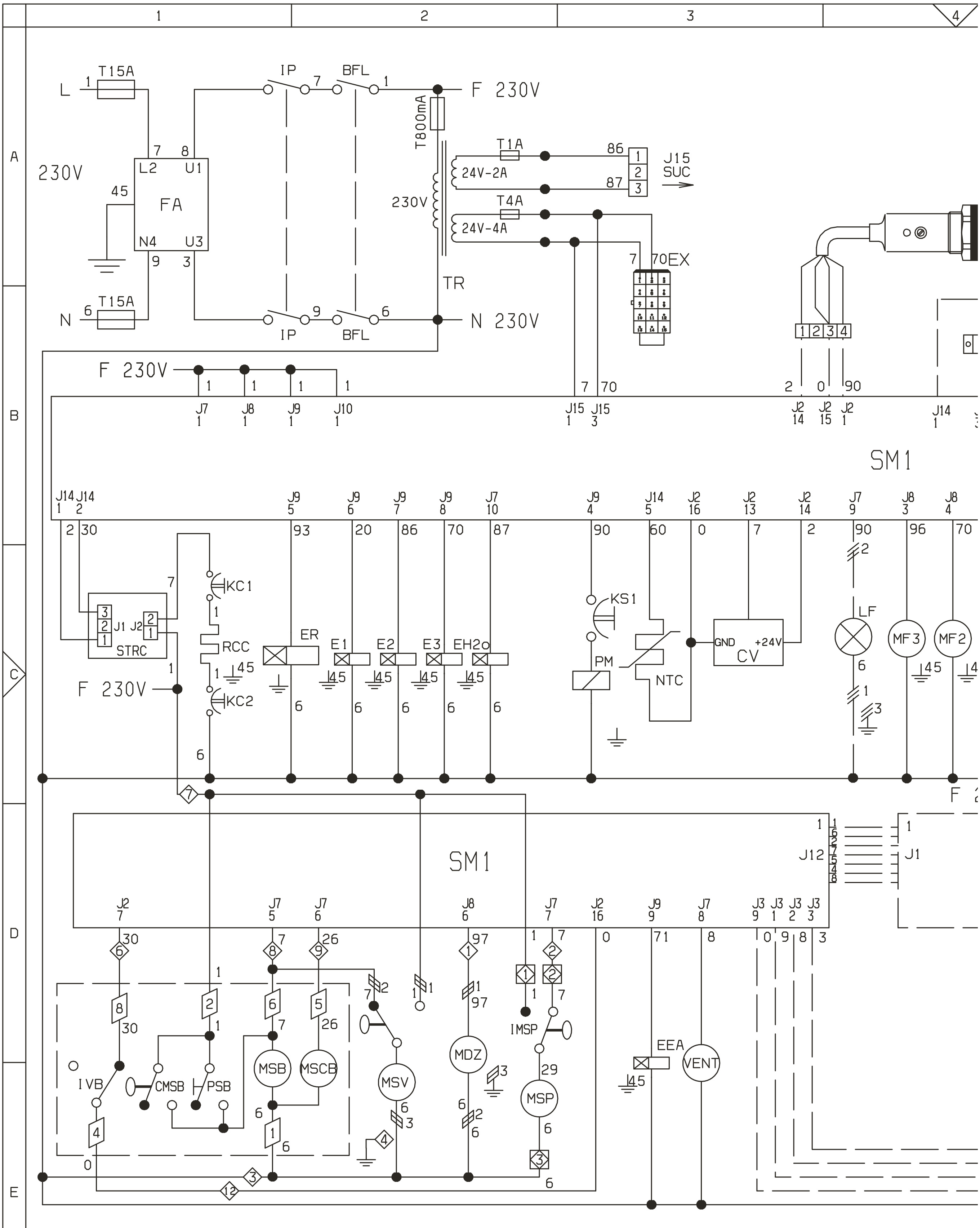

N&W GLOBAL VENDING S.P.A.
SI RISERVA A TERMINI DI LEGGE LA PROPRIETA' DEL PRESENTE DISEGNO CON DIVIETO DI RIPRODURLO O DIVULGARLO SENZA SUA PREVIA AUTORIZZAZIONE

0	NERO	BLACK	NOIR	SCHWARZ	NEGRO
1	MARRONE	BROWN	MARRON	BRAUN	MARRON
2	ROSSO	RED	ROUGE	ROT	ROJO
3	ARANCIO	ORANGE	ORANGE	ORANGE	NARANJA
4	GIALLO	YELLOW	JAUNE	GELB	AMARILLO
5	VERDE	GREEN	VERT	GRUEN	VERDE
6	BLU AZZURRO	BLUE LIGHT BLUE	BLEU BLEU CIEL	BLAU HELLBLAU	OSCURO AZUL CLARO
7	ROSA VIOLA	PINK VIOLET	ROSE ROSE	ROSA LILLA	ROSA ROSA
8	GRIGIO	GREY	GRIS	GRAU	GRIS
9	BIANCO	WHITE	BLANC	WEISS	BLANCO

N8

1 sx43600 2 3 4

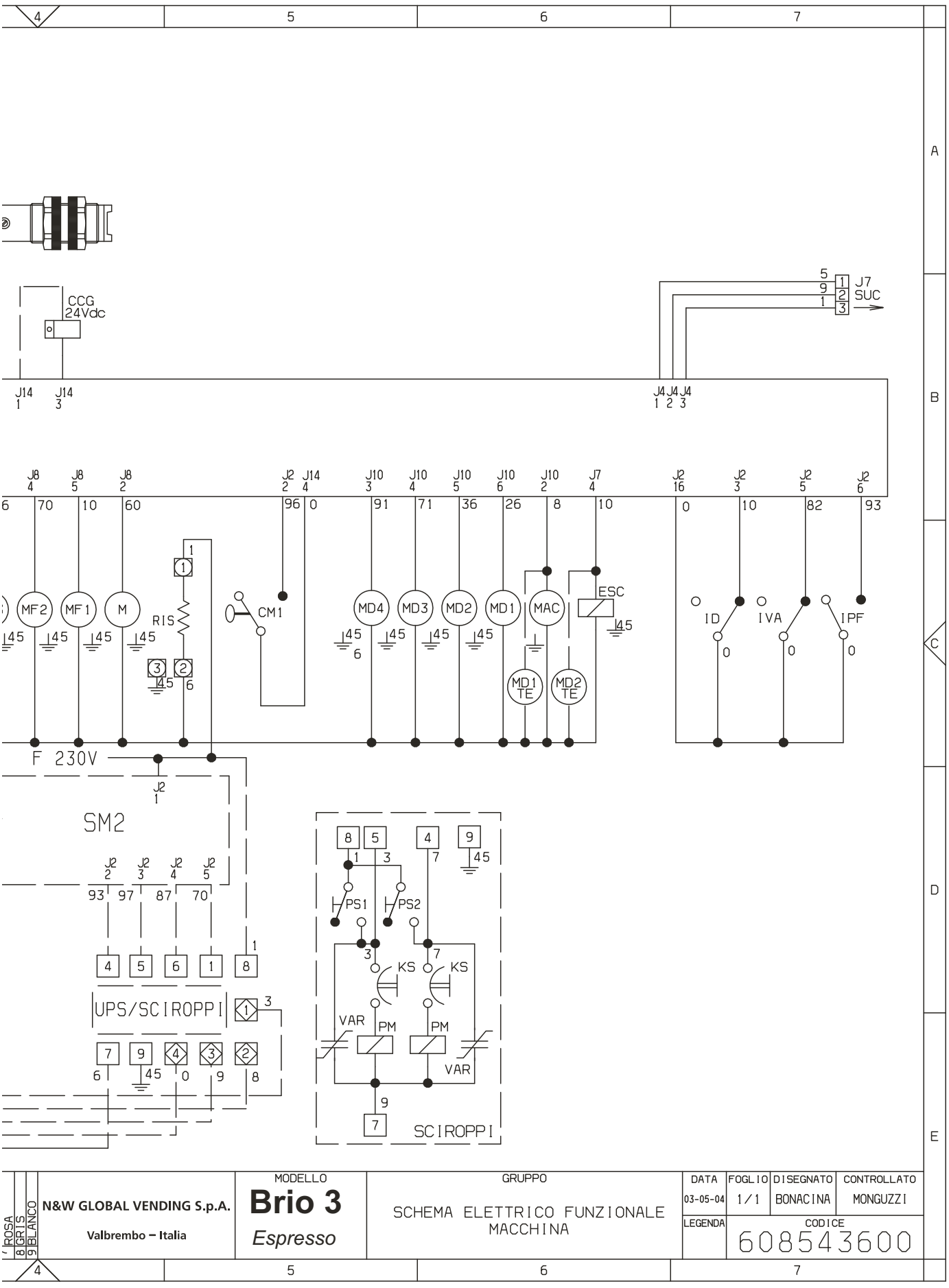

N&W GLOBAL VENDING S.p.A. Valbrembo – Italia	MODELLO **Brio 3** *Espresso*	GRUPPO SCHEMA ELETTRICO FUNZIONALE MACCHINA	DATA 03-05-04	FOGLIO 1/1	DISEGNATO BONACINA	CONTROLLATO MONGUZZI
			LEGENDA	CODICE 608543600		

ROSA
8 GRIS
9 BLANCO

© by N&W GLOBAL VENDING SpA

КРИТЕРИИ ПРЕДЕЛЬНЫХ СОСТОЯНИЙ И ПЕРЕЧЕНЬ КРИТИЧЕСКИХ ОТКАЗОВ
Во избежание наступления предельного состояния и/или критического отказа аппарата или его узлов, в аппарате предусмотрены контрольные индикаторы и устройства безопасности. Так же необходимо соблюдать рекомендации по техническому обслуживанию, изложенные в настоящем(ей) руководстве (инструкции)
КРИТЕРИИ ПРЕДЕЛЬНЫХ СОСТОЯНИЙ:
- Целостность конструкции аппарата (шум, стук в механических частях изделий, вибрация, перегрев и т.п.);
- Отсутствие обслуживания модуля заваривания (в период превышающий 20 000 циклов разлива или 12 месяцев работы аппарата);
- Бойлер (подтеки, превышение заданного времени нагрева или отсутствие нагрева);
- Жернова мелющие (время помола превышает на 50% от времени помола новыми мелющими жерновами)
- Электронные платы (отказ в выполнении команд)
ПЕРЕЧЕНЬ КРИТИЧЕСКИХ ОТКАЗОВ:
- Целостность конструкции аппарата (трещины);
- Бойлер (трещины, потеки);
- Устройства безопасности (поступление сигнала о неисправности на дисплей)

Производитель сохраняет за собой право вносить изменения в характеристики оборудования, описанного в настоящем документе, без предварительного уведомления и в дальнейшем снимает с себя ответственность за неточности, содержащиеся в настоящем документе, которые могут быть приписаны ошибкам во время печати и (или) при переводе.
Все инструкции, чертежи, таблицы и другая информация, содержащаяся в настоящем документе, является конфиденциальной и не может быть воспроизведена, полностью или частично, или передана третьим лицам без письменного разрешения производителя, который является единственным владельцем указанной документации.

ИЗДАНИЕ 1 09 -2005 КОД: H 259U 00